schweißkraft Schweißtechnik

Návod k obsluze

Odsávací zařízení při sváření

- SRF Master XL

SRF Master XL

SRF MASTER XL

Identifikace výrobku

SRF Master XL

Objednací číslo 1800040

Výrobce

Stürmer Maschinen GmbH
Dr.-Robert-Pfleger-Str. 26,
D-96103 Hallstadt

Údaje o návodu k obsluze

Překlad originálního návodu k obsluze

Datum vydání: 07.03.2014
Verze: 1.01

Autorská práva

Copyright © 2015 Stürmer Maschinen GmbH, Hallstadt, Německo.

Obsah tohoto návodu k obsluze je vlastnictvím společnosti Stürmer Maschinen GmbH. Z něj vyplývající práva, zejména právo překladu, dotisku, použití obrázků, rádiového vysílání, citování, reprodukce a uložení v zařízeních na zpracování dat zůstávají vyhrazena. Zneužití je trestné.
Technické změny a chyby jsou vyhrazeny.

Úvod

Zakoupení odsávacího zařízení od firmy Schweißkraft byla dobrá volba.

Před uvedením zařízení do provozu si pečlivě přečtěte tento návod k obsluze.

Naleznete v něm popis uvedení zařízení do provozu, informace o správném používání a o bezpečném a efektivním ovládání a údržbě tohoto zařízení.

Návod k obsluze je nedílnou součástí odsávacího zařízení. Návod uschovávejte na místě používání stroje. Mimo opatření uvedená v návodu v přiměřeném rozsahu pro povahu páce platí i místní předpisy pro předcházení úrazům a bezpečnost práce.

Vyobrazení v tomto návodu slouží pro všeobecné porozumění a mohou se od skutečného provedení odlišovat.

Autorská práva

Obsah tohoto návodu je chráněn autorským právem. Jeho použití je dovoleno v rámci používání zařízení. Použití nad tento rámec bez písemného souhlasu výrobce není dovoleno.

Zákaznický servis

S otázkami k odsávacímu zařízení nebo s požadavky na technické informace se obracejte na náš zákaznický servis.

První hanácká BOW, spol. s r.o.

Tel.: + 420 585 378 013

Fax: + 420 585 378 013

E-mail: bow@bow.cz

Web: www.bow.cz

1. Všeobecně 2
1.1 Úvod 2
1.2 Vyloučení z ručení 2
1.3 Copyright 2

2. Bezpečnost 3
2.1 Bezpečnostní symboly 3
2.2 Obecné bezpečnostní pokyny 3
2.3 Zvláštní bezpečnostní pokyny 3
2,4 Použití 4
2.5 Nepřiměřené použití 4

3. Použití a způsob činnosti....5
3.1 Čistící systém filtrační vložky a údržba filtru 5

4. Přípravná opatření a uvedení do provozu 6
4.1 Kontrola směru otáčení a uvedení do provozu 6

5. Ovládací prvky a funkce 7

6. Nedosažení minimálního objemového toku....7

7. Nastavení sacího hrdla, resp. odsávacího ramene 8

8. Údržba 8
8.1 Výměna filtru 8
8.2 Výměna sběrné nádoby na prach 10
8.3 Vypuštění kondenzátu z tlakové nádoby vzduchu 10
8.4 Pokyny pro likvidaci 11
8.5 Likvidace přístroje 11

9. Bezpečnostní kontrola 11
9.1 Denní kontrola 11
9.2 Měsíční kontrola 12

10. Technická data 12

11. Skladování 12

12. Opatření pro případ tísně 13

13. Konstrukce a náhradní díly* 13

14. Rozměry 14

12. Prohlášení o shodě.... 15

16. Schéma zapojení 16

1. Všeobecně

Při svařování vysoce legovaných ocelí, např. chróm-niklových, se uvolňují škodlivé látky, které jsou silně karcinogenní. Vracení odsátého a v odsávacím zařízení vyčištěného vzduchu do pracovního prostoru je dovoleno jen tehdy, bylo-li odsávací zařízení přezkoušeno a odsouhlaseno Institutem pro bezpečnost práce německého zákonného pojištění proti úrazům (IFA) v St. Augustinu.

Mobilní zařízení SRF Master XL s odsávacím ramenem splňuje všechna zkušební kritéria podle DIN EN ISO 15012-1 a vyhovuje vysokému stupni (W3) pro odsávací zařízení pro plyny vzniklé při svařování vysoce legovaných ocelí s více než 30% podílem chrómu a niklu. Zařízení se dodává s odsávacím ramenem dlouhým 2 m, 3 m nebo 4 m v provedení s hadicí, nebo trubkou.

SRF Master XL je základní model odsávacího zařízení s moderní vysoce účinnou filtrační vložkou *Kem*Tex® s membránou ePTFE.
Ve kovu výhodou filtrační vložky *KemTex*® s ePTFE membránou je vedle vysokého stupně odlučování i možnost čistění.
Během činnosti cyklicky přístroj každých 90 sekund provádí čištění filtrační vložky, takže práce se nemusí přerušovat. Filtrační vložka se šetrně čistí tlakovým vzduchem přes rotační trysku.
Stav filtrační vložky přístroje se trvale kontroluje. Jestliže tlakový rozdíl v přístroji překročí nastavenou kritickou hodnotu, spustí přístroj varovný akustický signál a signalizuje potřebu výměny filtru.

1.1 Úvod

Tento návod je součástí výrobku a platí výhradně pro přístroj typu SRF Master XL.

Před uvedením do provozu si pozorně přečtěte tento návod k montáži a provozu. Obsahuje důležité informace k bezpečnému provozu přístroje. Zejména dbejte pokynů pro bezpečnost používání. Návod uschovejte a při změně provozovatele jej předejte spolu s přístrojem.
Návod k obsluze a údržbě musí mít obsluha vždy k dispozici. Technické změny jsou vyhrazeny. V případě pochybností je potřeba se s dotazem obrátit na výrobce.

1.2 Vyloučení z ručení

Jakékoliv jiné než v návodu k provozu a montáži uvedené použití se považuje za použití mimo určený účel.
Za škody takovým použitím vzniklé výrobce neručí. Úpravy přístroje jsou zakázány. Přístroj se smí používat pouze v technicky bezvadném stavu. Jakékoliv zneužití přístroje vede k zrušení záruky a z ní vyplývajících úkonů a ke zrušení obecného ručení výrobce.

1.3 Autorské právo

Autorské právo na tento návod k obsluze patří firmě Stürmer Maschinen GmbH. Jakékoliv rozmnožování návodu, a to i na elektronických datových nosičích, je možné jen po písemném povolení společnosti Stürmer Maschinen GmbH. Dotisk - i výtažků - není dovolen. Omyly a technické změny jsou vyhrazeny.

2. Bezpečnost

Pro předcházení nehodám je bezpodmínečně nutné dodržovat zde v návodě uvedené bezpečnostní pokyny. Jen tak lze předejít zranění, věcným škodám či poškození vlastního stroje.

2.1 Výstražné symboly

Níže uvedené bezpečnostní symboly označují v této příručce činnosti a okolnosti, při kterých je třeba dbát zvýšené opatrnosti. Vždy je třeba dbát a dodržovat předepsaná preventivní opatření a bezpečnostní pokyny. Nedbání bezpečnostních opatření a bezpečnostních pokynů může vést ke zranění újmě osob nebo poškození věcí.

Pozor, obecný bezpečnostní pokyn
Dbejte zvláštních pokynů, které mohou následovat symbolem.

Výstraha před nebezpečným elektrickým napětím
Práce smí být provedeny pouze kvalifikovanými pracovníky.

Výstraha před horkým povrchem
Nebezpečí popálení nebo opaření. Nedbání může vést ke zranění osob.

Jestliže nebudete dbát textových pokynů uvedených vedle bezpečnostních symbolů, může dojít k těžkému zranění nebo poškození či změnám na výrobku, nebo může dokonce vzn knout životu nebezpečná situace. Nedbání bezpečnostních pokynů může vést ke ztrátě všech nároků na náhradu škody.

2.2 Obecné bezpečnostní pokyny

Při používání elektrických přístrojů je nutno pro ochranu před zásahem elektrickým proudem, zranění nebo nebezpečí požáru dbát obecných bezpečnostních pokynů!

- Pečlivě si přečtěte tento návod k obsluze. Odsávací zařízení začněte používat teprve tehdy, až porozumíte kapitole o uvedení do provozu.
- Návod k obsluze uchovávejte přístupný, aby do něj uživatel mohl v případě potřeby nahlédnout.
- Kromě tohoto návodu k obsluze také respektujte všechny obecně platné předpisy pro bezpečnost práce a ochranu životního prostředí.

2.3 Zvláštní bezpečnostní pokyny

Přeprava:

- Odsávací zařízení se smí přepravovat jen nastojato. Při přepravě musí být zabezpečen proti překlopení, nárazům a vlhkosti.
- Aby se předešlo poškození přístroje při přepravě, je třeba použít vhodný obal.

Uvedení do provozu:

- Zkontrolujte, zda přístroje nebo přívodní kabel není poškozený.
- Prověřte, zda odsávací zařízení stojí pevně. Při kontrole nasměrujte kolečka směrem ven a zabrzděte je.
- Ověřte správnost napájecího napětí. V případě nejistoty situace konzultujte s odborným elektrotechnikem.
- Dodržujte údaje uvedené na typovém štítku.

Nesprávné připojení může vést k poruše odsávacího zařízení nebo jeho součástí. Proto je dodržování údajů uvedených na typovém štítku tak důležité. V případě nejistoty situace konzultujte s odborným elektrotechnikem.

Provoz:

- Pravidelně kontrolujte, zda není odsávací zařízení poškozené.
- Odsávací zařízení nepoužívejte bez filtrační vložky, nebo když je filtrační vložka poškozená. Nečistoty ve vyfukovaném vzduchu jsou zdraví škodlivé! Kromě toho může provoz odsávacího zařízení bez nebo s poškozenou filtrační vložkou vést k poškození přístroje.
- Odsávací zařízení chraňte před mokrem a vlhkem.
- Dbejte na to, aby se do sacího nebo výfukového otvoru nedostaly žádné předměty, jako např. svařovací dráty, nebo čistící hadry.
- Napájecí kabel chraňte před horkem, olejem a poškozením ostrými hranami.
- Filtračním přístrojem nepohybujte tahem za vývody, jako je sací hadice, nebo napájecí kabel.
- Nastavte vývody co nejblíže k proudu svařovacích plynů.
- Odsávací zařízení nepoužívejte, jestliže chybí některý jeho díl, nebo je některý díl poškozený.
- Výstup vyčištěného vzduchu nesmí být blokován předměty.
- Nepoužívejte odsávací zařízení s uzavřeným nasávacím otvorem, nebo pokud je ucpaná nasávací hadice.

Čištění/Údržba/Opravy:

- Před otevřením přístroje vytáhněte zástrčku z elektrické sítě.
- Je povoleno používat pouze originální filtrační vložky a náhradní díly.
- Znečištěné filtrační vložky l kvidujte podle zákonných předpisů.
- V případě potřeby noste ochranný oděv.
- Dbejte na to, aby se do okolního vzduchu nedostal prach.

2.4 Účel použití

Odsávací zařízení se převážně používá k bodovému odsávání svařovacích plynů. K tomu je přístroj vybaven doplňkovým flex bilním odsávacím ramenem (viz samostatný návod pro odsávací rameno). Vzduch obsahující škodlivé látky je nasáván sací hubicí a přes nasávací rameno se přivádí do odsávacího zařízení. Zde se na vyměnitelné filtrační vložce oddělí i velmi jemné částečky obsažené v kouři. Takto vyčištěný vzduch je pak ventilátorem umístěným v dolní části přístroje přiveden zpět do pracovního prostoru. Maximální trvanlivosti filtru se dosáhne u suchých svařovacích plynů. Trvanlivost filtru se značně snižuje, je-li ve svařovacích plynech vysoký podíl rozprášeného oleje, k čemuž dochází při svařování mastných dílů.

Používejte odsávací zařízení jen pro účel, pro který je určen. Při jiném použití může dojít k ohrožení zdraví a/nebo poškození přístroje.

- Nepoužívejte přístroj pro odsávání snadno zápalných, agresivních, nebo výbušných plynů a prachu, jako např. aluminiový prach, dřevěný prach, apod.
- Přístrojem neodsávejte vodní páry.
- Přístroj nepoužívejte pro odsávání agresivních prostředků.
- Přístroj nepoužívejte pro odsávání kapalin jakéhokoliv typu.
- Přístroj nepoužívejte pro odsávání organických látek.
- Odsávací zařízení nepoužívejte pro odsávání hořících nebo žhnoucích látek, jako jsou např. cigarety, zápa ky, kovový prach či třísky, a ani k odsávání papíru, čistících hadříků, apod.
- Odsávací zařízení nepoužívejte pro odsávání proudu jisker (např. při broušení).

Při odsávání karcinogenních svařovacích plynů, jako jsou látky obsahující nikl nebo chróm, musejí být dodržena ustanovení TRGS 560 „Zpětné přivedení vzduchu při zacházení s karcinogenními materiály“.

2.5 Použití neodpovídající účelu určení

Jiné použití než je popsáno v kapitole 2.4 se považuje za použití neodpovídající účelu určení a vylučuje nároky na záruku a náhradu.

Za použití neodpovídající účelu určení se považuje i provoz přístroje v poškozeném stavu, s chybějícími nebo poškozenými nástavbami, nebo po provedení výrobcem nedovolené mechanické či elektrické úpravy.

3. Použití a účinné látky

Přístroj SRF Master XL byl přezkoušen IFA. Je určen k odsávání a filtraci svařovacích plynů, které vznikají při procesu elektrodového svařování. Přístroj je v zásadě použitelný ve všech pracovních procesech, při kterých vzn kají škodlivé látky ve formě částic, tedy kouře a prachu. Je však třeba dbát na to, aby se přístrojem nenasál proud jisker (vznikající například při broušení).

Při použití nástavného ramene se škodlivé látky uvolněné při pracovním procesu nasávací sací hubicí tohoto ramene. Společně s nasátým vzduchem se tyto látky dostanou do odsávacího zařízení. Zde se škodlivé látky ve formě částic zachytí na povrchu vestavěné filtrační vložky se stupněm odloučení více než 99,9 %. Zachycené částice se z filtrační vložky odstraní automaticky spouštěným tlakovým dmychadlem a padají do sběrného šuplíku, který je možno vyjmout látky zlikvidovat. Takto vyčištěný vzduch je pak ventilátorem umístěným v dolní části přístroje přiveden zpět do pracovního prostoru.

Při odsávání svařovacích plynů s obsahem karcinogenních látek (např. ušlechtilé oceli) se v okruhu cirkulujícího vzduchu smějí používat je úředně zkoušené a k danému účelu schválené přístroje. Tento přístroj je schválen pro odsávání svařovacích plynů s podílem legování < 5% až > 30% a splňuje požadavky na odlučování svařovacích plynů W3, podle DIN EN ISO 15012-1.

Při odsávání svařovacích plynů s obsahem karcinogenních látek (např. chromany, kysličníky niklu apod.) je třeba dodržovat požadavky TRGS 560 (technická pravidla pro nebezpečné látky).

Poz.	Název
1	Nefiltrovaný přívod vzduchu
2	Výfukový otvor
3	Lopatkové kolo
4	*Filtrační vložky Kem*Tex® ePTFE

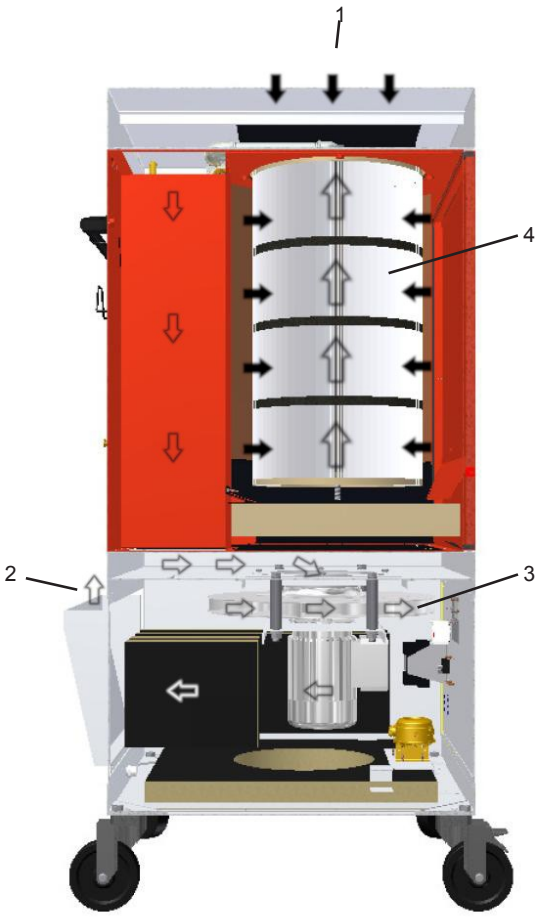

Obr. 1 Proudění vzduchu

3.1 Čistící systém filtrační vložky a údržba filtru

Během činnosti cyklicky přístroj každých 90 sekund provádí čištění filtrační vložky, takže práce se nemusí přerušovat.
Čištění se provádí tlakovým vzduchem. Tlakový vzduch se během procesu čištění přivádí z vestavěného vzdušníku na rotační trysku. Prach z filtrační vložky se odstraní protiproudem vzduchu.

Stav filtrační vložky přístroje se trvale kontroluje. V případě, že tlakový rozdíl překročí v přístroji přednastavenou kritickou hodnotu 710 m³/h, vydá přístroj varovný akustický signál a signalizuje potřebu výměny filtrační vložky.

4. Přípravná opatření a uvedení do provozu

- Pomocí dodaných šroubů do plechu namontujte kryt výfuku, viz obr. 2.
  Je třeba dát pozor na to, aby byl kryt výfuku byl namontován se směrem výfuku vzhůru!
- Namontujte odsávací rameno podle samostatného návodu.
- Dodržujte údaje uvedené na typovém štítku.
- Pomocí CEE zásuvky připojte odsávací zařízení k elektrické síti.
- Dbejte na to, aby odsávaný vzduch mohl voně proudit výfukovým otvorem.
- Aby se zvětšila bezpečnost přístroje, pootočte všechny čtyři kolečka přístroje směrem ven a přední kolečka
  zabrzděte.
- Připojte přístroj na zdroj tlakového vzduchu.

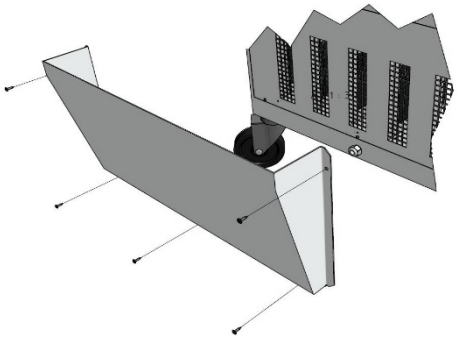

Obr. 2 Kryt výfuku

Pro odsávací zařízení se musí použít čistý, suchý tlakový vzduch bez olejových částic s pracovním tlakem 5 až 6 bar. Jen tak je zaručeno čištění filtrační vložky a dlouhodobá bezporuchová funkce přístroje. Provoz s čistým, suchým tlakovým vzduchem bez olejových částic je předpoklad pro uplatnění záruky!

Připojení zdroje svařovacího proudu (UVV VBG 15 §43 odst. 1) se musí provést tak, aby ochranným vodičem odlučovače svařovacích plynů netekl žádný bludný svařovací proud (chybový proud). Zapojení a oddělení obvodu svařovacího proudu je splněno, když se zdroj svařovacího proudu zapne až poté, co jsou spojeny všechny přívody v obvodu svařovacího proudu, a vypne se dříve, než se přívody ve svařovacím obvodu rozpojí. Je třeba dbát také na to, aby zpětné vedení svařovacího proudu mezi obrobkem a svářečkou mělo nepatrný odpor a předešlo se spojení mezi obrobkem a odlučovačem svařovacích plynů.

4.1 Kontrola směru otáčení a uvedení do provozu

- Odsávací zařízení na okamžik zapněte a pak vypněte. V průhledovém okénku na ovládacím panelu přístroj lze pozorovat stále se otáčející lopatkové kolo. Směr otáčení lopatkového kola musí odpovídat směru otáčení označenému šipkou.

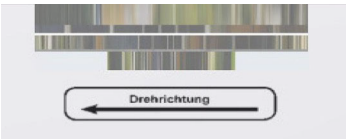

Obr. 3, Směr otáčení

- Při špatném směru otáčení zamění autorizovaný elektrikář v zástrčce přístroje dva fázové vodiče.
- Tím je odsávací zařízení připraveno k provozu a může se zapnout.

5. Ovládací prvky a funkce

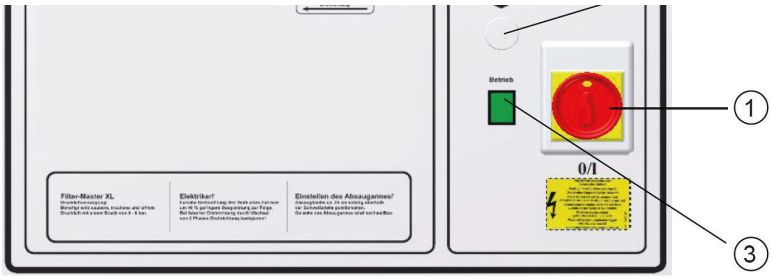

Obr. 4, Ovládací prvky

Spínač zap./vyp.
Slouží k zapnutí a vypnutí přístroje. Má funkci tísňového vypnutí.

Akustický signál naplněného filtru
Když se přes vnitřní funkci čištění zvětší znečištění filtrační vložky, klesá sací výkon přístroje. Tím může průtok vzduch poklesnout pod hodnotu 710 m³/h potřebnou pro správné odlučování svařovacích plynů. Akustický signál na tento stav upozorní. V takovém případě se přístroj ponechá asi 15 minut běžet bez odsávání svařovacích plynů. To umožní důkladné očistění filtrační vložky. Jestliže ani to nevede k výraznému zlepšení filtračního výkonu, spojte se se servisem.

Kontrolka provozu
Kontrolka provozu svítí, když je přístroj v provozu.

Akustický signál pro nedosažení minimálního průtoku vzduchu
Po delším používání se zvětšuje znečištění hlavního filtru a tím klesá sací výkon přístroje. Jestliže průtok vzduch poklesne pod hodnotu 710 m³/h potřebnou pro správné odlučování svařovacích plynů, ozve se akustický signál, který na to upozorní. Pak je zpravidla nutná výměna filtru. Další důvody pro pokles průtoku vzduchu pod minimální hodnotu najdete v kapitole 6 „Nedosažení minimálního průtoku“.

Jestliže se spustí houkačka, je zpravidla potřeba vyměnit filtr. Nejedná se o závadu přístroje.

6. Nedosažení minimálního průtoku

Příčina	Odstranění
Nesprávný směr otáčení ventilátoru.	Autorizovaný elektrikář musí zaměnit dva fázové vodiče v CEE zástrčce
Uzavřená škrticí klapka sacího hrdla.	Otevřít škrticí klapku sacího hrdla.
Ucpané sací rameno.	Zkontrolujte, zda v sacím rameni nejsou nasáté předměty, např. čistící hadry. Na sacím rameni uvolněte objímky sací hadice a posuňte konce hadice trochu nahoru. Nyní při roztaženém sacím rameni zkontrolujte, zda v sací hadici nejsou žádné předměty.
Výfukový otvor na dolní straně odsávacího zařízení je ucpaný, nebo zakrytý nějakým předmětem.	Zkontrolujte, zda do výfukového otvoru nezapadly nějaké předměty, např. čistící hadry, a v případě potřeby je odstraňte. Postavte odsávací zařízení tak, aby nasátý vzduch mohl výfukovým otvorem procházet bez překážek.

Jestliže výše uvedená opatření nevedou k odstranění problému, spojte se se servisem. Jiné servisní práce smí provádět jen autorizovaný servis.

7. Nastavení odsávacího hrdla, popř. odsávacího ramene

Odsávací rameno, popř. odsávací hrdlo jsou navrženy tak, že se dají je snadno nastavit do potřebné polohy jednou rukou. Odsávací hrdlo přitom drží nastavenou polohu, které se vlastní vahou nezmění.
Odsávací hrdlo i odsávací rameno jsou otočné o 360°, takže je lze nastavit do téměř jakékoliv polohy. Pro dostatečné zachycení svařovacích plynů je důležité, aby sací hrdlo bylo vždy ve správné poloze. Nastavení správné polohy je uvedeno na následujícím obrázku. Dbejte přitom na následující pokyny.

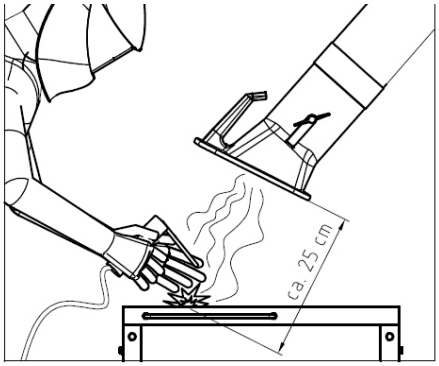

SPRÁVNĚ!

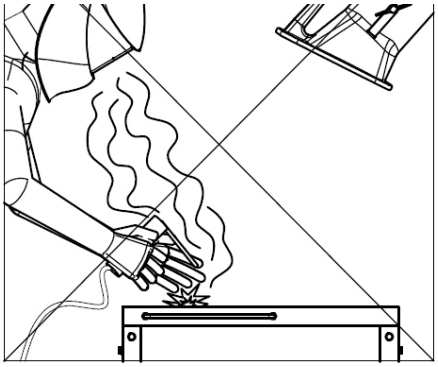

ŠPATNĚ!

- Sací rameno nastavte tak, aby se odsávací hrdlo nacházelo asi 25 cm šikmo nad místem svařování.
- Odsávací hrdlo se musí nastavit tak, aby byla v dosahu odsávání svařovacích plynů při respektování jejich teplem podmíněného pohybu.
- Sací hrdlo přiveďte k aktuálnímu místu svařování.

Se špatně nastaveným odsávacím hrdlem a/nebo při příliš malém průtoku vzduchu (< 710 m³/h) není možné dosáhnout dostatečného zachycení vzduch obsahujícího škodliviny. Vzduch obsahující škodliviny se tak může dostat do oblasti dýchání uživatele a tak může dojít k poškození zdraví!

8. Údržba

Kromě občasného nastavení kloubů sacího ramene a občasné potřeby výměny filtru nevyžaduje přístroj žádnou údržbu. Při nastavování kloubů sacího ramene se řiďte návodem pro montáž a údržbu sacího ramene.

8.1 Výměna filtru

Životnost filtrační vložky závisí na druhu a množství odsátého prachu. Doporučujeme nechat provést výměnu filtrační vložky odborným servisem.

Čištění filtrační vložky není dovoleno. Nevyhnutelně by došlo k poškození filtračního média a tím ztrátě filtračního účinku. Mimo to by se do vzduchu dostaly škodliviny, které by následně mohly být vdechnuty. Používejte pouze originální filtr!

Výměna filtru je potenciálním zdrojem chyb, např. nesprávná instalace, poškození filtračního materiálu apod. Protože filtr obsahuje zdraví škodlivé látky, musí jeho výměnu provádět jen kvalifikované osoby podle bezpečnostních předpisů.
Proto doporučujeme výměnu filtru svěřit odbornému servisu. Jen tak bude zaručena správná výměna filtru.

Postup při výměně filtru:

Při výměně filtrační vložky použijte s ní dodaný sáček na použitý filtr. Abyste se vyhnuli kontaktu s prachem, budete pro výměnu filtrační vložky potřebovat ochrannou masku a rukavice.

- Přístroj vypněte a vytáhněte síťový kabel ze zásuvky.
- Odpojte přístroj od zdroje stlačeného vzduchu.
- Nasaďte si ochrannou masku a rukavice.
- Otevřete pojistný uzávěr servisních dvířek.
- Otevřete servisní dvířka přístroje.
- Vyberte a zlikvidujte sběrnou nádobu s prachem podle popisu v kapitole 8.2.
- Pomocí zalomeného prstenového klíče č. 19 demontujte matici držáku filtrační patrony.

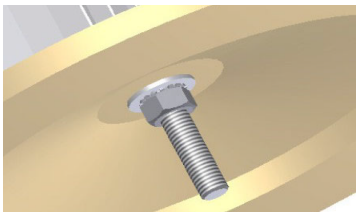

Obr. 5, Držák filtrační vložky

- Před odebráním matice vložte pod filtrační vložku odpadový sáček.
- Sesuňte filtrační vložku do odpadového sáčku a sáček zabalte.

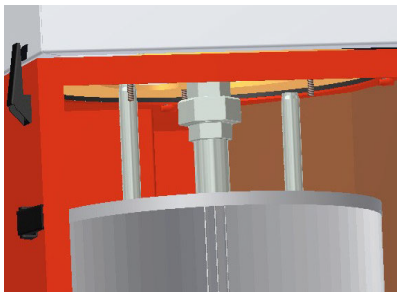

Obr. 6, Uvolnění rotační trysky

- Rotační trysku uvolněte klíčem č. 38.
- Vyjměte zabalenou filtrační vložku a rotační trysku ze skříně filtru.
- Sejměte rotační trysku a odpadní sáček uzavřete. Nyní je možno použitou filtrační vložku zlikvidovat podle zákonných předpisů uvedených v kapitole 8.4.
- Dále pak nasaďte rotační trysku na novou filtrační vložku a obojí vsuňte do skříně filtru.
- Rotační trysku namontujte a filtrační vložku posuňte vzhůru, aby středící svorníky správně vystředily.
- Nasaďte podložku a hvězdicovou podložku s maticí držáku filtrační vložky a rukou matici pevně utáhněte. Rukou dotaženou matici dotáhněte o max. 3-4 otáčky. Filtrační lamely se přitom nesmějí zvlňovat.
- Nasaďte novou nádobu na sběr prachu a uzavřete servisní dvířka.
- Servisní dvířka zajistěte pojistným uzávěrem.
- Připojte zdroj stlačeného vzduchu a zasuňte síťový kabel do zásuvky.
- Poté je přístroj možno znovu uvést do provozu.

8.2 Výměna sběrné nádoby na prach

Sběrnou nádobu na prach je třeba vyměňovat v pravidelných intervalech.
Interval výměny se řídí povahou a frekvencí použití odlučovaného prachu.

- Vyhněte se kontaktu s prachem - používejte obličejové masky a rukavice na jedno použití, odpadkový sáček (na sběrnou nádobku prachu) a vázací pásky, které jsou součástí dodávky náhradní sběrné nádobky na prach obj. číslo 1490185.
- Přístroj vypněte a vytáhněte síťový kabel ze zásuvky.
- Otevřete pojistné uzávěry.
- Otevřete servisní dvířka přístroje.
- Sběrnou nádobku na prach troch povytáhněte ze skříně filtru.
- Přes sběrnou nádobku opatrně převlékněte sáček na odpad tak, aby se prach nerozvířil, a celek vyjměte ze skříně filtru.
- Sáček na odpad opatrně uzavřete přiloženou vázací páskou.
- Do skříně filtru nasuňte novou sběrnou nádobku na prach (obj. číslo 149 0185).
- Uzavřete servisní dvířka a zajistěte je pojistným uzávěrem.
- Svařovací částečky a sběrnou nádobku na prach zlikvidujte podle platných předpisů! Viz také kapitola 8.4.

Vdechnutí částic ze svařovacích plynů, obzvláště při svařování legovaných ocelí, může vést k poškození zdraví!
Kontakt pokožky s prachem ze svařovacího dýmu může u citlivých osob vést k podráždění pokožky!

Obr. 7, Sběrná nádobka na prach

8.3 Vypuštění kondenzátu z tlakové nádoby vzduchu

Za určitých tlakových a teplotních okolností se ve vzdušníku shromažďuje zkondenzovaná voda. Tento kondenzát se musí v pravidelných intervalech vypouštět.

Doporučujeme kondenzát vypouštět při každé výměně sběrné nádobky na prach!

Vypouštěcí ventil se nachází na zadní straně odsávacího zařízení. Při vypouštění kondenzátu se pod vypouštěcím ventilem přidrží vhodná nádobka a ventilem se pootočí vlevo na tak dlouho, až uniká jen čistý vzduch. Pak se ventil otočením vpravo zase uzavře.

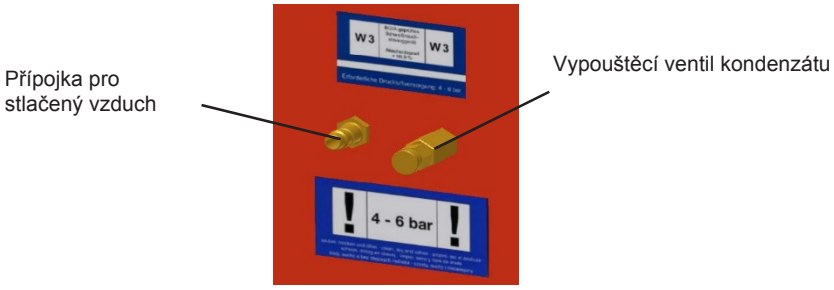

Obr. 8, Vypouštění kondenzátu

8.4 Pokyny pro likvidaci

Svařovací plyny/prach je třeba skladovat a l kvidovat podle předpisů pro odpady. Kvůli různému složení svařovacích plynů/prachu je třeba konkrétní případy řešit individuálně s podnikem provádějícím likvidaci odpadů.

Popis	Klasifikace odpadu	Druh odpadu	Pokyn
Odfiltrovaný prach obsahující kov	10 08 15	nebezpečný ve smyslu § 14 Zákona o odpadech	Skládka zvláštního odpadu
Hlavní filtr se škodlivými nečistotami (anorganické)	15 02 02	nebezpečný ve smyslu § 14 Zákona o odpadech	Skládka zvláštního odpadu

Prach se podle ustanovení Zákona o odpadech musí skladovat a likvidovat tak, aby nedošlo ke znečištění životního prostředí

8.5 Likvidace přístroje

Přístroj se likviduje bez vestavěného filtru.
Před likvidací přístroje je třeba filtr vyjmout a samostatně zlikvidovat podle pokynů v kapitole 8.4.
Přístroj je třeba vyčistit tak, aby v něm nezůstaly žádné zbytky zdraví škodlivého prachu. Při čištění přístroje používejte vhodnou čistící výbavu.
Takto připravený přístroj je možné předat k likvidaci.

9. Bezpečnostní prohlídka

Aby byl zaručen řádný a bezpečný provoz odsávacího zařízení, je třeba v pravidelných intervalech provádět jeho bezpečnostní prohlídky.

Bezpečnostní prohlídka odsávacího zařízení se provádí podle předpisu TRGS 560 část č. 5, odstavec 9. O provedené údržbě se vedou písemné záznamy (kniha prohlídek), které se na požádání předkládají dozorujícím orgánům.

Odsávací zařízení je pro čištěním filtrační vložky vybaven vzdušníkem (tlakovou nádobou na stlačený vzduch). Tuto tlakovou nádobu je třeba alespoň jedenkrát za dva roky nechat opticky prohlédnout odborným servisem. Alespoň jednou za pět let se musí nechat provést její vnitřní prohlídka a jednou za deset let tlaková zkouška.

9.1 Denní kontrola

Účel kontroly	Provedení / Opatření
Zkontrolujte, zda není propálená spojovací hadice mezi odsávací hubicí a filtračním přístrojem.	V případě zjištění propálení se spojovací hadice musí vyměnit (viz návod k obsluze odsávacího ramene).
Zkontrolujte, zda není poškozen přívodní kabel nebo zásuvka.	V případě zjištění poškození musí oprávněný elektrikář kabel či zásuvku vyměnit.
Při změně umístění odsávacího zařízení zkontrolujte směr otáčení ventilátoru.	viz kapitola 4.1
Zkontrolujte, zda není poškozena filtrační vložka (proděravěná).	Během používání kontrolujte, zda z výfukového otvoru na zadní straně přístroje nevychází kouř, popř. zda tento otvor není silně zanešený prachem. To by poukazovalo na proražený filtr, kdy jsou částečky ze svařovacího kouře nedostatečně odloučeny. V takovém případě přístroj dále nepoužívejte, protože by se vzduch obsahující škodliviny dostával do oblasti dýchání a mohlo by dojít k poškození zdraví.
Kontrolujte, zda není naplněna sběrná nádoba na prach,	viz kapitola 8.2
Pravidelně vypouštějte kondenzát ze vzdušníku,	viz kapitola 8.3

9.2 Měsíční kontrola

Měsíční kontrola zahrnuje opatření denní kontroly a navíc následující opatření.

Účel kontroly	Provedení / Opatření
Zkontrolujte možné poškození těsnění krytu přístroje.	Optická kontrola, v případě potřeby výměna těsnění.
Zkontrolujte hlídání minimálního průtoku vzduchu.	Kusem lepenky úplně uzavřete nasávací otvor na sací hubici. Po krátké době se musí aktivovat signalizační klakson. Jestliže se klakson nerozezní, je třeba provést opravu přístroje. Opravu objednejte u odborného servisu. Do provedení opravy byste odsávací zařízení neměli používat, protože se může stát, že není dosažen minimální dovolený průtok vzduchu, ale tento stav není signalizován.

Roční bezpečnostní prohlídku, popř. opravu musí provádět odborný servis, nikoliv uživatel sám. Termín následující kontrolní prohlídky je uveden na kontrolním štítku na ovládacím panelu přístroje. Servisní práce se smějí provádět jen v dobře větraném a k tomu určeném prostoru, aby nemohlo dojít k újmě osob, které se na servisní práci nepodílejí. Servis provádějící pracovníci musí používat osobní ochranné prostředky, jako jsou rukavice (ev. na jedno použití), aby se předešlo styku s nebezpečným prachem. Po dokončení kontroly se zkušební prostor musí vyčistit.

Dodržujte termíny kontroly uvedené na kontrolním štítku. Servis objednávejte včas.

Sací výkon:	1.000
Minimální průtok vzduchu:	710 m³/h
Max. statický tlak:	2 900 Pa
ef. plocha filtru:	10 m²
Třída odloučení svařovacího kouře:	W3
Napájecí napětí:	Viz typový štítek
Výkon motoru:	Viz typový štítek
Jmenovitý proud:	Viz typový štítek
Doba zapnutí:	100 %
Ovládací napětí:	24 V24 V
Typ krytí:	IP 54
Rozměry (š x h x v)	655 x 655 x 1 460 mm
Hmotnost (bez odsávacího ramene)	135 kg
Dovolená teplota okolí:	-10 °C až +40 °C
Hladina akustického tlaku ve vzdálenosti 1 m při max. průtoku:	69 dB (A), měřeno ve volném poli podle DIN EN ISO
Průměr odsávacího ramene:	3744 150 mm
Délka odsávacího ramene:	2,0 m / 3,0 m / 4,0 m

11. Skladování

Jednotlivé komponenty, jako odsávací zařízení nebo odsávací rameno, ale i náhradní díly uchovávejte uložené v kartónových obalech, ve kterých byly dodány. Při skladování dbejte na to, se komponenty nepoškodily na ně pokládanými předměty. Skladovací prostor musí být suchý a bezprašný. Teplota při skladování nesmí dlouhodobě přesahovat rozmezí -10 °C až + 40 °C.

Vyjmutý filtrační materiál se nesmí skladovat. Je třeba jej co nejdříve zlikvidovat.

12. Opatření pro případ tísně

V případě požáru odsávacího zařízení nebo jeho součástí se postupuje takto:

- Podle možnosti vytáhnout napájecí kabel ze zásuvky.
- Požár hasit běžnými práškovými hasicími přístroji.
- Pod potřeby informovat místní hasiče.

Neotevírat servisní dvířka přístroje, hrozí nebezpečí ostrého plamene!

V případě požáru se přístroje v žádném případě nedotýkat bez ochranných rukavic. Nebezpečí popálení!

13. Doplňky a náhradní díly*

Poz.	Název	Obj. číslo
1	Filtrační vložka *Kem*Tex® s ePTFE membránou	109 0438
2	Nádoba na odpad vč. ochranné dýchací masky, svazovacího pásku a sáčku na odpad	149 0185
3	Vypínač	360 1591
4	Čelní deska červená/žlutá	360 1596
5/6	Sada kol (1460226 rejdovací kol, pevně nastavitelné; 1460227 rejdovací kolo)	950 49 105
7	Motor ventilátoru	130 0065
8	Lopatkové kolo	143 0078
9	Držadlo	432 05
10	Síťový kabel s CEE zástrčkou	124 0104

* U zvláštního provedení se mohou výše uvedené náhradní díly lišit. V případě použití zvláštního provedení přístroje nebo v případě pochybností se obraťte na odborný servis.

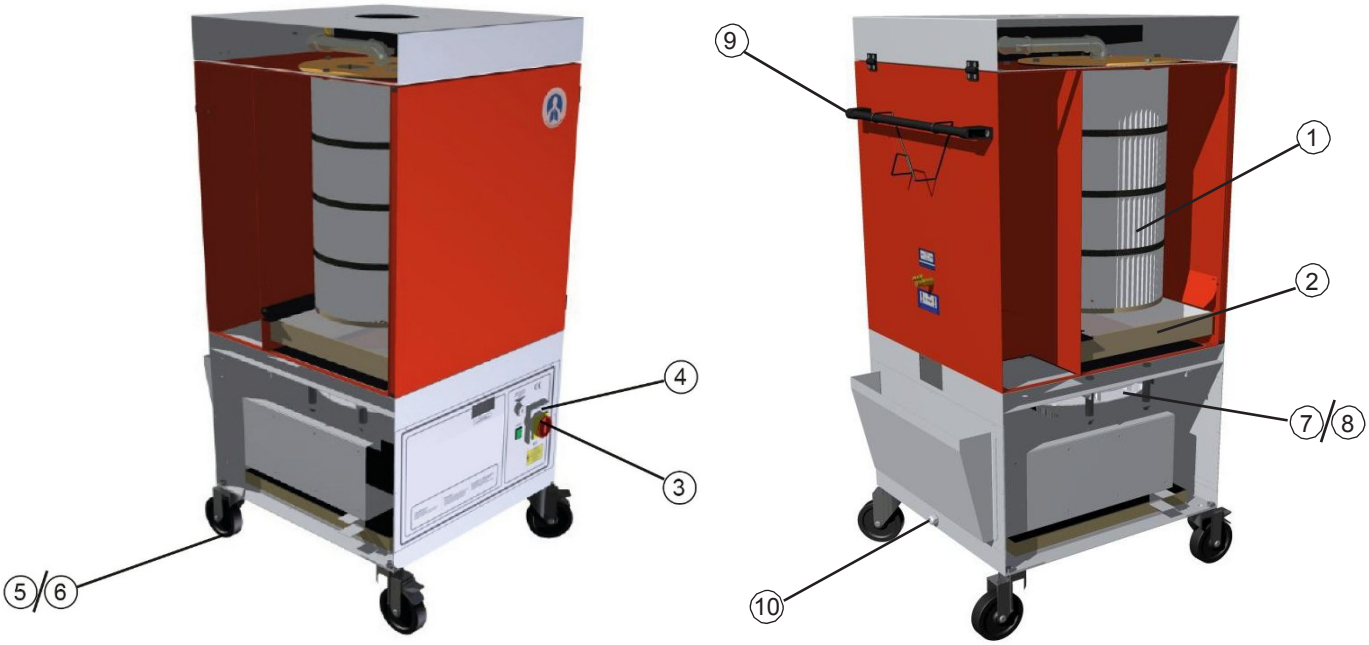

Obr. 9, Konstrukce

14. Výkres rozměrů

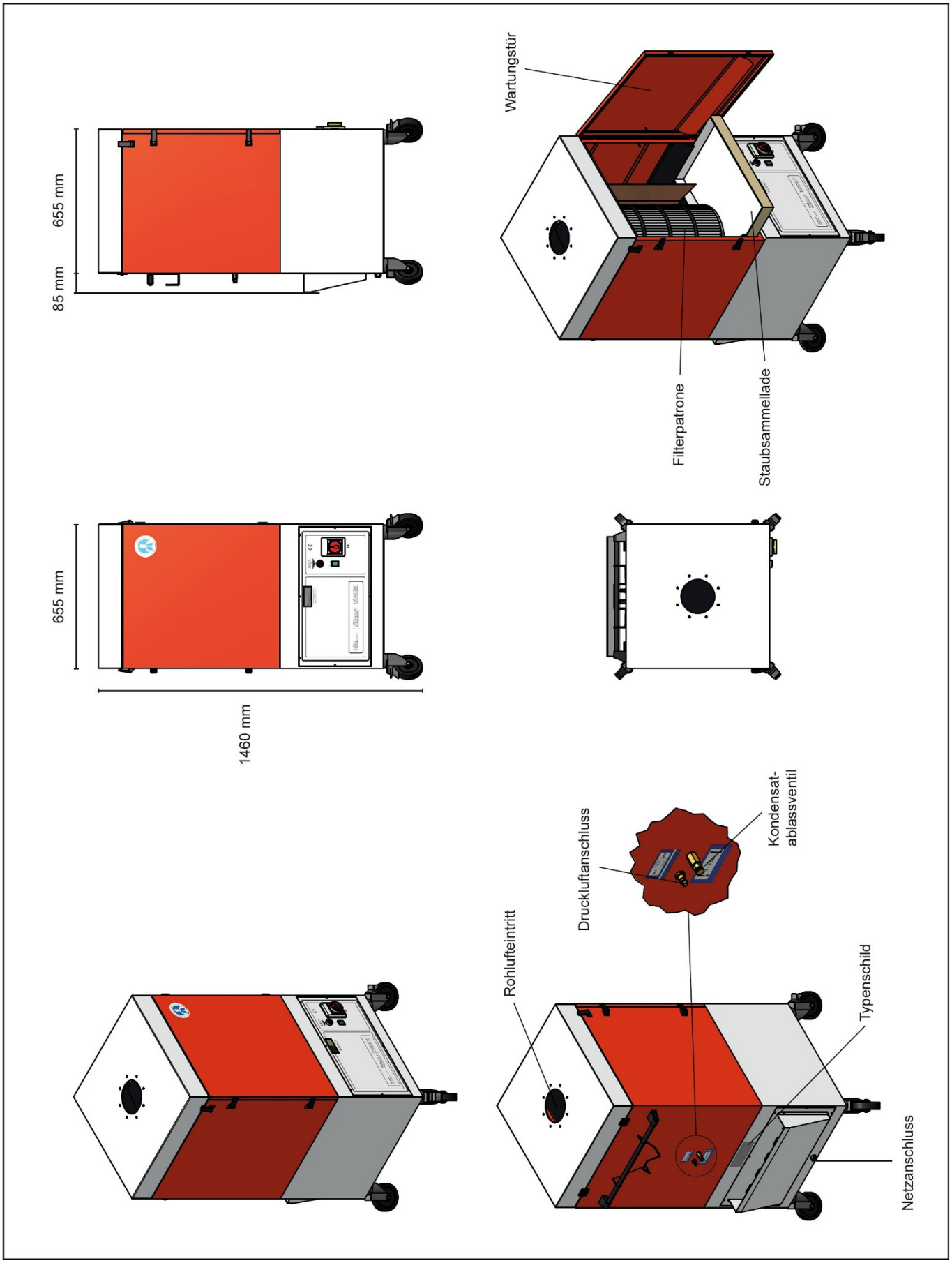

Obr. 10, Výkres rozměrů

ES - Prohlášení o shodě

Dle Strojní směrnice 2006/42/ES Příloha II 1.A

Výrobce/Do provozu uvádějící: Stürmer Maschinen GmbH
Dr.-Robert-Pfleger-Str. 26
D-96103 Hallstadt

tímto prohlašuje, že následující výrobek

Skupina výrobků: Schweißkraft® Svářecí technika

Označení zařízení: SRF Master XL s odsávacím ramenem 3 m, Ø 150 mm

Typ stroje: Mobilní odsávací zařízení pro svařování

Sériové číslo: _____

Rok výroby: 20

odpovídá všem příslušným ustanovením výše uvedené směrnice, stejně jako dalším (níže uvedeným) směrnicím a normám v době vystavení tohoto prohlášení.

Příslušné EU směrnice:		
	2006 / 95 / ES	Směrnice o nízkém napětí
	2004 / 108 / ES	Směrnice o elektromagnetické kompatibilitě
	97 / 23 / EHS	Směrnice pro tlaková zařízení
	93 - 68	Směrnice pro značení

Byly použité následující harmonizované normy:

EN ISO 12100	Bezpečnost strojních zařízení - Všeobecné zásady pro konstrukci - Posouzení rizika a snižování rizika (ISO 12100:2010)
EN ISO 13857	Bezpečnost strojních zařízení – Bezpečné vzdálenosti proti dosahu nebezpečných prostor horními a dolními končetinami
EN 610000-6-2	Kmenová norma Odolnost
EN 610000-6-4	Kmenová norma Rušivé záření
EN 60204-1:	Bezpečnost strojů - Elektrická zařízení strojů, Část 1: Všeobecné požadavky

Dodatečné informace:

Prohlášení o shodě pozbývá platnosti při použití pro jiný než určený účel a při provedení konstrukčních změn, které výrobce písemně neodsouhlasil.

Osoba zodpovědná za dokumentaci: Kilian Stürmer, Dr.-Robert-Pfleger-Str. 26, D-96103 Hallstadt

Hallstadt, 07.03.2014

Kilian Stürmer
Obchodní ředitel

CE

0 1 2 3 5 6 7 8 9

7.5.2015

Zákazník :

Označení zařízení: Značka číslo: 05□E□736□1□5/3 Komise :

Výrobce□Firma 1:

Schaltschr„nke

Napájení

Výrobce□Firma 2:

Přívodní vedení : integrováno

Řídicí napětí : 3 x 400 V/AC/50 Hz + PE

Výrobek :

Rok výroby : 4(5) x 1,5mm / 3,4 A (jmenovitý□proud)

Typ : 62□1XX□XXX Místo instalace : 24 V/AC

: □ Zvláštní díly: BGIA□ : Viz typový štítek

Zvláštní provedení : □

Místo : □

Předpis : □

Jištění : Jištění: 3 x 16 A (Kat. C)

Začátek projektu : 08.07.2005 Za projekt je

zodpovědný :

Poslední změna :29.11.2007

Poslední zpracovávající pracovník :

Nejvyšší číslo strany: 5

Počet stran: 6

2

			Datum				Obálka	05□E□736□1□5/3	=	
			Zpracoval:							
			Přezkoušel:	29.11.2007				62□1XX□XXX		List 1
Změna	Datum	Název	Norma		Původní	První	První datum			5 listů

0	1	2	3		5	6	7	8	9

Obsah

S oupec X: automaticky generovaná stránka ručně dopracovaná

WUPJ005D 2 .02.199

Strana	Název strany	Doplňkové pole strany	Datum	Zpracoval	X
1	Obálka		8.1.2001		
2	Obsah		22.7.2003		
3	Výkonový díl + ovládací díl		22.7.2003		
4	Pneumatické díly		22.7.2003		
5	Seznam dílů		22.7.2003		=

1 3

Změna	Datum	Název	Datum z aceší: Přez o še: 29 11 2007 Norma		Původní	První	První datum	Obsah	05□E□736□1□5/3 62□1XX□XXX	List 2 5 list

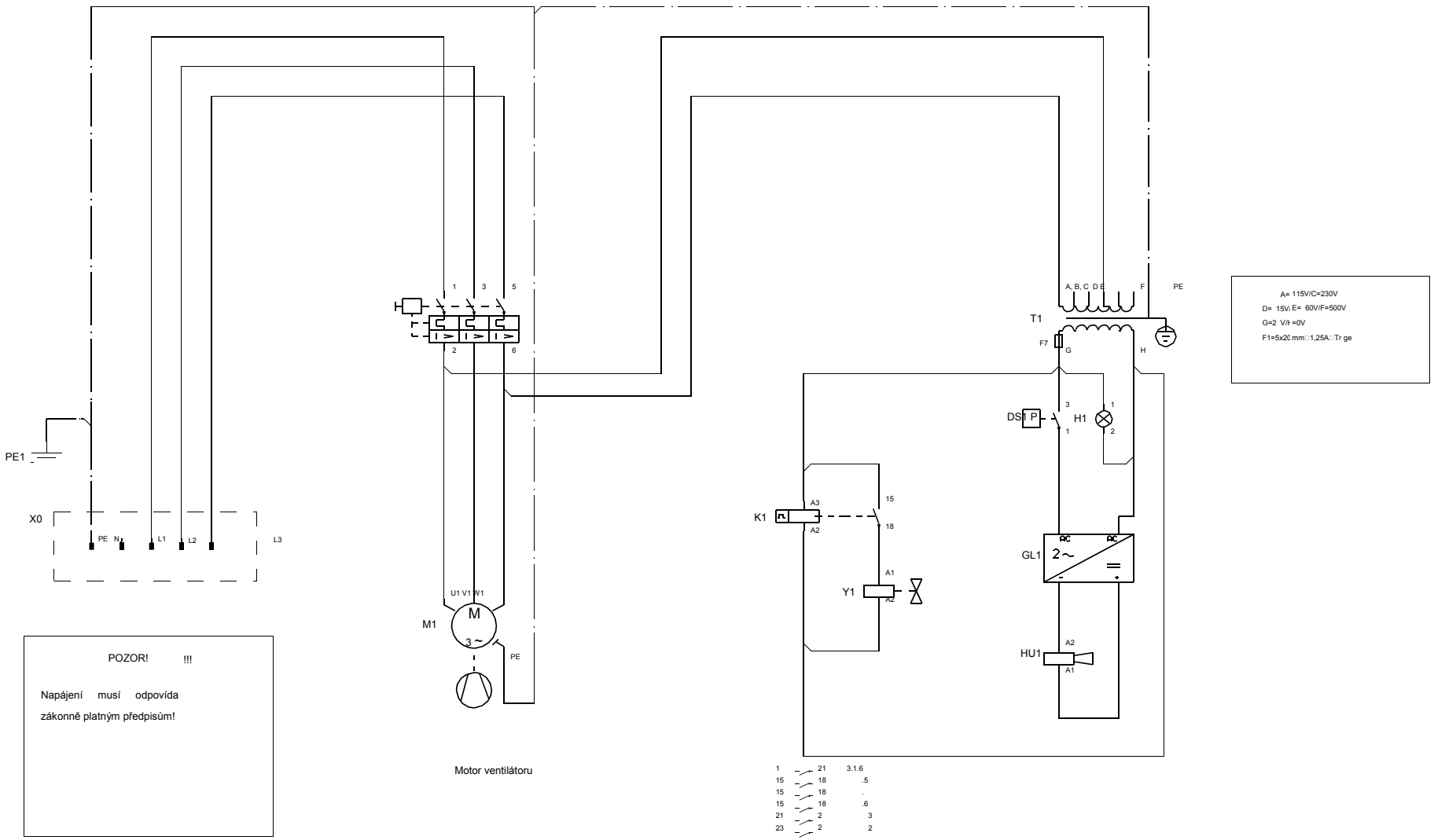

POZOR! !!!

Napájení musí odpovída zákonně platným předpisům!

2

3.1

			Datum				Výkonový díl + ovládací díl od 17.02.2006	05□E□736□1□5/3	=
			Zpracoval						
			Kontroloval	29.11.2007				62□1XX□XXX	List 3
Změna	Datum	Název	Norma		Původní	První	První datum		5 list

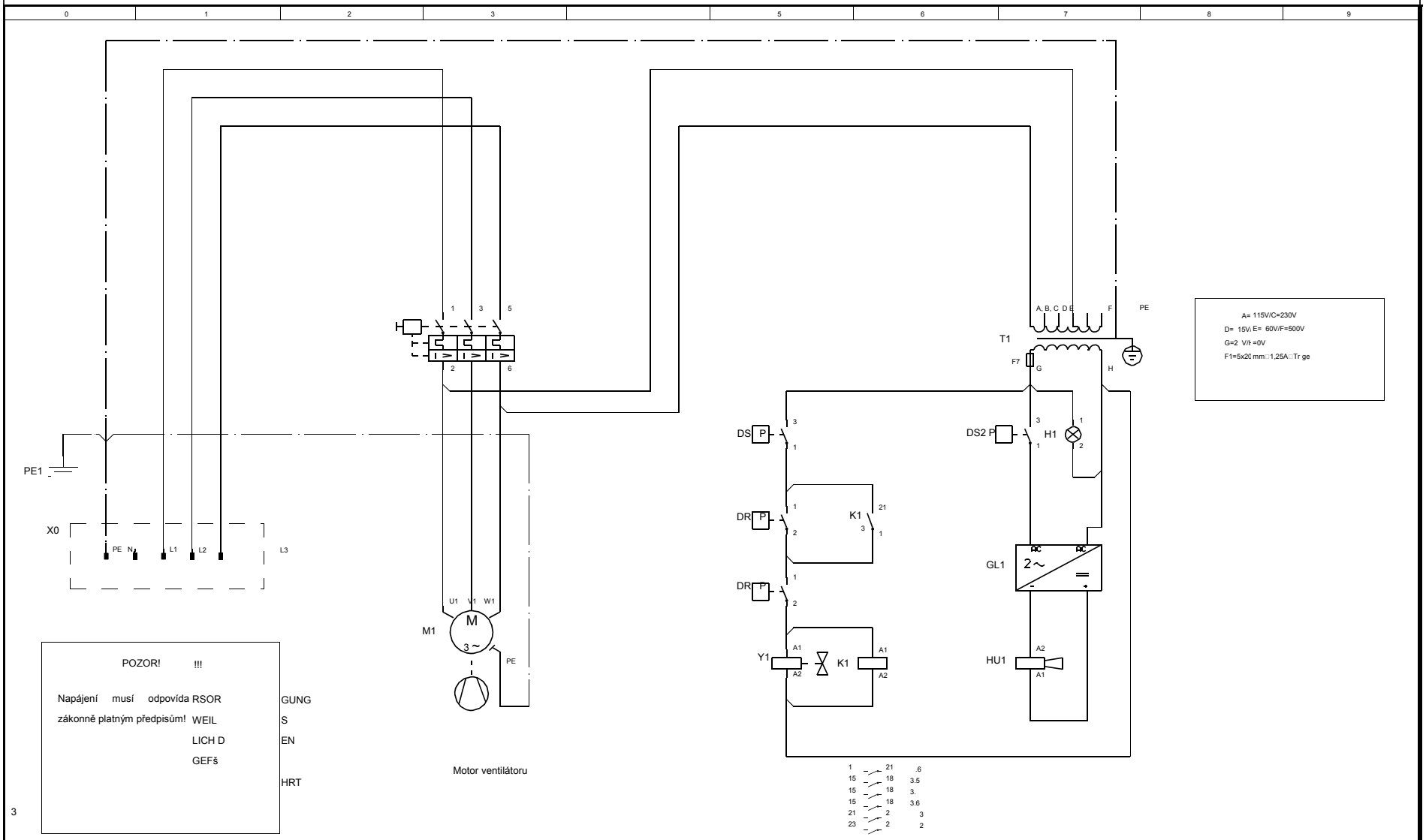

			Datum				Výkonový díl + ovládací díl do 17.02.2006	05□E□736□1□5/3	=
			Zpracoval						
			Kontroloval	29.11.2007				62□1XX□XXX	List 3.1
Změna	Datum	Název	Norma		Původní	První	První datum		5 List

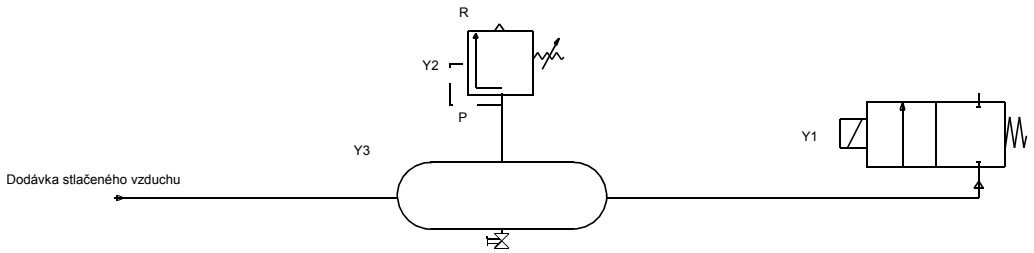

Legenda

Y1 = Vzdušník (25 L)

Y2 = Bezpečnostní ventil (7 bar) Y3 = Magnetický ventil

3.1

5

			Datum				Pneumatické díly	05□E□736□1□5/3	=
			Zpracoval						
			Kontroloval	29.11.2007				62□1XX□XXX	List 4
Změna	Datum	Název	Norma		Původní	První	První datum		5 List

0	1	2	3		5	6	7	8	9

Kusovník

WUPO003D 2 .02.199

Název dílu	Počet	Název	Typové číslo	Dodavatel	Obj. číslo
PE1	1				Zemnění krytu
Q1	1	Vypínač	3601602		SIE.3RV1021□1EA10
K1	1	Časové relé s pomocným napětím	3.602022		SIE.3RP 1555□1AP30
Y1	1	Magnetický ven il	12801 0		IMI.2 VAC□1ZOLL
T1	1	Transformátor	1180321		TRAFO.30VA/22VSEK
DS1	1	Spínač rozdílového tlaku	3601961		HUB.60 951000
GL1	1	Modul usměrňovače	9189010002		KEM.GLM.1
HU1	1	K akson	3601618		RSC.626.1 1
H1	1	Doutnavka 2 V TYP: C0 80AL	Integrováno v 36012 8		MAL.2 V.GRšN
PE1	1				Zemnění krytu
Q1	1	Vypínač	3601602		SIE.3RV1021□1EA10
DS1	1	Spínač rozdílového tlaku	3601961		HUB.60 951000
DR1	1	Spínač rozdílového tlaku	3601961		HUB.60 951000
DR2	1	Spínač rozdílového tlaku	3601961		HUB.60 951000
Y1	1	Magnetický ven il	12801 0		IMI.2 VAC□1ZOLL
T1	1	Transformátor	1180321		TRAFO.30VA/22VSEK
DS2	1	Spínač rozdílového tlaku	3601961		HUB.60 951000
GL1	1	Modul usměrňovače	9189010002		KEM.GLM.1
HU1	1	K akson	3601618		RSC.626.1 1
H1	1	Doutnavka 2 V TYP: C0 80AL	Integrováno v 36012 8		MAL.2 V.GRšN
Y3	1	Vzdušník (nádoba na stlačený vzduch)	12801 5		KEM.DRB25
Y2	1	Pojistný ventil	1670069		HERO.SICHERH.VENT.

4

			Datum	22.2.2006			Kusovník	05□E□736□1□5/3	
			z aceší						
			Ko t olo al	29.11.2007				62□1XX□XXX	List 5
Změna	Datum	Název	Norma		Původní	První	První datum		5 List.

První hanácká BOW, s.r.o.

Obráběcí a tvářecí stroje,
kompresory, pneumatické nářadí…

Váš prodejce

Infolinka: 800 100 709 (CZ), 0800 004 203 (SK) • www.**bow.cz**