Návod k obsluze

Kombinovaná bruska na kov

- BTS 75 obj. číslo 3700075



BTS 75

Obsah

1 Bezpečnost 4
1.1 Bezpečnostní pokyny (varování) 4
1.2 Správné použití 5
1.3 Nesprávné použití 6
1.4 Zbytková rizika 6
1.5 Kvalifikace personálu 7
1.6 Obecná bezpečnostní upozornění 8
1.7 Bezpečnostní zařízení 8
1.8 Bezpečnostní označení 9
1.9 Bezpečnostní listy 9
2 Technické údaje 10
2.1 Typový štítek 10
3 Přeprava, balení, skladování 11
3.1 Přeprava 11
3.2 Balení 11
3.3 Skladování 11
4 Popis stroje 12
4.1 Příslušenství 13
5 Uvedení do provozu a montáž 13
5.1 Požadavky na místo instalace 13
5.2 Elektrické připojení 14
6 Provoz 14
6.1 Obecná bezpečnost a příprava 14
6.2 Zapnutí a chod motoru 14
6.3 Vyrovnání řemenu 14
6.4 Výměna brusného pásu 15
6.5 Nastavení brusného talíře 15
7 Péče, údržba a opravy 16
7.1 Čištění a údržba 16
8 Náhradní díly 17
8.1 Objednávka náhradních dílů 17
8.2 Výkresy náhradních dílů 18
9 Elektrické schéma 19
10 Prohlášení o shodě s normami EU 20
11 Příloha 21
11.1 Autorská práva 21
11.2 Omezení odpovědnosti 21
11.3 Skladování 21
11.4 Pokyny k likvidaci/ Možnosti recyklace 21
11.5 Likvidace prostřednictvím komunálních sběrných míst 22
12 Sledování produktu 22
13 Poznámky 23

Předmluva

Vážený zákazníku,

děkujeme Vám za zakoupení pásové a talířové brusky metallkraft .

metallkraft Stroje na zpracování kovů nabízejí nejvyšší kvalitu, technicky optimální řešení a přesvědčují vynikajícím poměrem ceny a výkonu. Neustálý vývoj a inovace produktů zaručují vždy nejmodernější úroveň techniky a bezpečnosti.

Před uvedením do provozu si prosím pečlivě přečtěte tento návod k obsluze a seznamte se s pásovou a talířovou bruskou. Dbejte také na to, aby všechny osoby, které budou pásovou a talířovou brusku obsluhovat, si předem přečetly a porozuměly tomuto návodu k obsluze. Tento návod k obsluze pečlivě uschovejte v blízkosti pásové a talířové brusky.

Informace

Návod k obsluze obsahuje pokyny pro bezpečnou a správnou instalaci, obsluhu a údržbu pásové a talířové brusky. Trvalé dodržování všech pokynů uvedených v tomto návodu zajišťuje bezpečnost osob i stroje.

Příručka stanovuje účel použití pásové a talířové brusky a obsahuje všechny potřebné informace pro hospodárný provoz a dlouhou životnost.

V kapitole Údržba jsou popsány všechny údržbářské práce a funkční zkoušky, které musí uživatel pravidelně provádět.

Obrázky a informace obsažené v tomto návodu se mohou v některých případech lišit od aktuálního provedení vaší pásové a talířové brusky. Jako výrobce se neustále snažíme o vylepšování a modernizaci našich výrobků, proto může dojít ke změnám bez předchozího oznámení. Obrázky pásové a talířové brusky se mohou v některých detailech lišit od obrázků v tomto návodu, což však nemá žádný vliv na funkčnost vašeho stroje.

Z uvedených údajů a popisů proto nelze odvozovat žádné nároky. Vyhrazujeme si právo na změny a opravy!

Vaše podněty týkající se tohoto návodu k obsluze jsou důležitým příspěvkem k optimalizaci služeb, které poskytujeme našim zákazníkům. V případě dotazů nebo návrhů na zlepšení se obraťte na náš servis.

Pokud budete mít po přečtení tohoto návodu k použití ještě nějaké dotazy nebo pokud se vám nepodaří vyřešit nějaký problém s pomocí tohoto návodu, obraťte se prosím na svého prodejce.

	Identifikace produktu:	
	Kombinovaná bruska na kov	**Číslo výrobku**:
Překlad originálního návodu k použití podle normy DIN EN ISO 20607:2019	BTS 75	3700075
Vydání: 18.12.2025		
Verze 1.01		
Jazyk: CZ		
Autor: LA/JV		

1 Bezpečnost

Konvence zobrazení

☞	poskytuje další informace
→	vyzývá vás k akci
❍	Výčty

Tato část návodu k obsluze

- ❍ vysvětluje význam a použití varovných upozornění použitých v tomto návodu k obsluze
- ❍ stanovuje správné použití pásové a talířové brusky,
- ❍ upozorňuje na nebezpečí, která by mohla vzniknout pro vás a jiné osoby v případě nedodržení tohoto návodu,
- ❍ a informuje vás o tom, jak se těmto nebezpečím vyhnout.

Kromě tohoto návodu k obsluze dodržujte také

- ❍ příslušné zákony a předpisy,
- ❍ zákonná ustanovení týkající se prevence úrazů,
- ❍ zákazové, výstražné a příkazové značky.

Dokumentaci vždy uchovávejte v blízkosti zařízení.

1.1 Bezpečnostní pokyny

Klasifikace nebezpečí

Bezpečnostní pokyny rozdělujeme do různých úrovní. Níže uvedená tabulka poskytuje přehled přiřazení symbolů (piktogramů) a signálních slov ke konkrétnímu nebezpečí a (možným) následkům.

Piktogram	Signální slovo	Definice/důsledky
	**NEBEZPEČÍ!**	V případě nedodržení pokynů hrozí bezprostřední nebezpečí, které může vést k vážnému zranění nebo smrti. Vysoký stupeň rizika.
	VAROVÁNÍ!	Při nedodržení pokynů hrozí možné nebezpečí, které může vést k vážnému zranění nebo smrti. Střední stupeň rizika.
	POZOR!	Při nedodržení pokynů nebo při riskantním postupu hrozí nebezpečí, které může vést ke zranění osob nebo k poškození majetku. Nízký stupeň rizika.
	**POZOR!**	Situace, která může vést k poškození majetku a narušit funkčnost výrobku.
	**Informace**	Tipy k použití a další důležité/užitečné informace a upozornění. Žádné nebezpečné nebo škodlivé následky pro osoby nebo věci.

Piktogramy upozorňující na konkrétní nebezpečí



Obecný výstražný znak



Varování před ektrickým napětím



Varování před poraněním rukou



Varování před překážkami na podlaze



Varování před horkým povrchem



Varování před automatickým spuštěním

Piktogramy upozorňující na příkazy/zákazy



Používejte ochranný oděv!



ochrana sluchupoužívat!



Dodržujte pokyny!



Vytáhněte síťovou zástrčku!



Používejte ochranu očí!



Používejte ochranu rukou!



Používejte ochranu nohou!



Obecný příkazový znak

1.2 Správné použití ké použití v souladu s určením

Kombinovaná bruska na kov je určena výhradně k broušení, odstraňování otřepů a dodatečnému opracování vhodných obrobků na brusném pásu a brusném talíři. Opracovávat lze pouze materiály, které jsou vhodné pro daný způsob broušení a které lze bezpečně vést po určených opěrách.

Provoz je povolen pouze v souladu s pokyny uvedenými v tomto návodu k obsluze a při dodržení platných směrnic CE, norem, předpisů pro prevenci úrazů a uznávaných technických zásad. Stroj je určen k odbornému komerčnímu použití proškoleným a kvalifikovaným personálem.

Stroj smí být provozován výhradně s schválenými brusivy, nástroji a příslušenstvím a v rámci technických limitů stanovených výrobcem. Jakékoli jiné použití se považuje za nesprávné a může vést k ohrožení osob a majetku. Výrobce nenese žádnou odpovědnost za škody vzniklé v důsledku nesprávného použití nebo nedodržení tohoto návodu k obsluze.

Součástí správného použití je, že budete

- ❍ přesně dodržujete návod k obsluze,
- ❍ dodržujete pokyny pro kontrolu a údržbu.



1.3 Nesprávné použití

Kombinovaná bruska na kov je určena výhradně k broušení, odstraňování otřepů a dodatečné úpravě vhodných obrobků na k tomu určeném brusném pásu a brusném talíři. Smí být provozována pouze v rámci správného použití, ke kterému je určena, a v souladu s pokyny uvedenými v tomto návodu k obsluze. I přes konstrukci splňující všechny bezpečnostní požadavky může při nesprávném použití vzniknout značné nebezpečí pro osoby i majetek. Níže uvedené body popisují rozumně předvídatelné nesprávné použití, kterému je třeba se striktně vyvarovat.

Mezi další nesprávné použití také patří:

- → Obrábění nevhodných materiálů nebo obrobků, jejichž velikost, tvar nebo hmotnost neumožňují bezpečné vedení na brusném pásu, brusném kotouči nebo opěrkách obrobku.
- → Provoz stroje bez správně namontovaných, seřízených nebo funkčních ochranných krytů, krytů, podpěr obrobků nebo dorazů.
- → Používání poškozených, opotřebovaných, nevhodných nebo neschválených brusných pásů, obložení brusných talířů nebo příslušenství.
- → Provoz s manipulovanými, deaktivovanými nebo vyřazenými ochrannými a bezpečnostními zařízeními.
- → Vyvíjení nadměrného přítlaku nebo nesprávné vedení obrobků, což může vést k jejich zaklínění nebo zpětnému rázu.
- → Používání pásové a talířové brusky k jiným účelům než k broušení, např. jako řezacího, upínacího, přidržovacího nebo zvedacího zařízení.
- → Provoz stroje osobami, které nebyly proškoleny, nejsou kvalifikované nebo k tomu nemají oprávnění.
- → Použití za nevhodných okolních podmínek, např. v prostředí s nebezpečím výbuchu nebo bez dostatečného osvětlení, pokud k tomu neexistuje výslovné povolení výrobce.
- → Nedodržování pokynů v tomto návodu k obsluze a platných předpisů o bezpečnosti práce a prevenci úrazů.

VAROVÁNÍ!



Při nesprávném použití pásové a talířové brusky

- ❍ **vzniká nebezpečí pro personál,**
- ❍ **je ohrožena Kombinovaná bruska na kov a další majetek provozovatele,**
- ❍ **může být narušena funkce pásové a talířové brusky.**

Nesprávné používání stroje a nedodržování bezpečnostních předpisů nebo návodu k obsluze vylučují odpovědnost výrobce za škody na osobách nebo majetku, které z toho vyplývají, a mají za následek zánik nároku na záruku!

1.4 Zbytková rizika

I při dodržení všech bezpečnostních předpisů a při správném použití pásové a talířové brusky existují z konstrukčních důvodů zbytková rizika, která nelze zcela vyloučit. Uživatel musí být na tato zbytková rizika upozorněn a při práci je musí náležitě zohlednit.

Mezi zbytková rizika patří zejména:

- ❍ Nebezpečí sevření a střihu v oblasti brusného pásu, brusného kotouče a v oblastech odklonu a pohonu.
- ❍ Nebezpečí poranění rotujícími brusnými prostředky, např. zachycením oděvu, vlasů nebo šperků.
- ❍ Nebezpečí pořezání, odření nebo popálení horkými obrobky nebo brusivem během broušení i po něm.
- ❍ Nebezpečí odhozu obrobků nebo jejich částí při nesprávném vedení obrobku, zablokování nebo nadměrném přítlaku.
- ❍ Nebezpečí způsobené brusným prachem a odletujícími částicemi, zejména u poškozených nebo opotřebovaných brusných prostředků.
- ❍ Nebezpečí způsobené elektrickou energií v případě poškozených přívodních kabelů, nesprávného elektrického připojení nebo chybějícího ochranného uzemnění.
- ❍ Hluková zátěž během provozu, která při delším působení může vést k poškození sluchu.

1.5 Kvalifikace personálu společnosti

Cílová skupina

Tento návod je určen

- provozovatele,
- obsluhu,
- personál provádějící údržbu.

Proto se varovné pokyny vztahují jak na obsluhu, tak na údržbu pásové a talířové brusky.

Jasně a jednoznačně určete, kdo je zodpovědný za různé činnosti na pásové a talířové brusce (obsluha, údržba a opravy).

Nejasné kompetence představují bezpečnostní riziko!

V tomto návodu jsou uvedeny níže popsané kvalifikace osob pro různé úkoly:

Obsluha

Provozovatel seznámil obsluhu v rámci školení s úkoly, které jí byly svěřeny, a s možnými riziky v případě nesprávného zacházení. Úkoly, které přesahují rámec obsluhy v běžném provozu, smí obsluha provádět pouze v případě, že je to uvedeno v tomto návodu a provozovatel ji k tomu výslovně pověřil.

Elektrotechnik

Elektrotechnik je díky svému odbornému vzdělání, znalostem a zkušenostem, jakož i znalosti příslušných norem a předpisů schopen provádět práce na elektrických zařízeních a samostatně rozpoznávat a předcházet možným nebezpečím.

Elektrotechnik je speciálně vyškolen pro pracovní prostředí, ve kterém působí, a zná příslušné normy a předpisy.

Odborný personál

Odborný personál je díky svému odbornému vzdělání, znalostem a zkušenostem, jakož i znalosti příslušných předpisů schopen vykonávat svěřené práce a samostatně rozpoznávat a předcházet možným nebezpečím.

Proškolená osoba

Proškolená osoba byla v rámci školení provozovatelem seznámena s úkoly, které jí byly svěřeny, a s možnými riziky v případě nesprávného chování.

Oprávněné osoby

Osoby oprávněné k obsluze a údržbě jsou proškolení a vyškolení odborníci provozovatele a výrobce. S pásovou a talířovou bruskou smí pracovat výhradně oprávněné osoby! Nesprávným provozem může dojít k ohrožení osob, stroje a životního prostředí.

Provozovatel musí

- zajistit, aby nasazený personál byl odborně i psychicky způsobilý k obsluze stroje.
- proškolit personál,
- v pravidelných intervalech (nejméně jednou ročně) poučit personál o
  - všechny bezpečnostní předpisy týkající se pásové a talířové brusky,
  - obsluhu,
  - uznávané technické zásady,
- ověřovat úroveň znalostí personálu,
- zdokumentovat školení/instruktáže,
- nechat potvrdit účast na školeních/instruktážích podpisem,
- kontrolovat, zda personál pracuje s ohledem na bezpečnost a dodržuje návod k obsluze.

Obsluha musí

- absolvovat školení o zacházení se stroji na zpracování kovů,
- znát funkci a princip činnosti,
- před uvedením do provozu
  - si přečetl a porozuměl návodu k obsluze,
  - být seznámen se všemi bezpečnostními zařízeními a předpisy.

1.6 Obecné bezpečnostní pokyny



Kombinovaná bruska na kov je výkonný pracovní stroj a při nesprávném používání může představovat značné nebezpečí. Obsluhu stroje smí provádět pouze proškolený, odborně způsobilý a oprávněný personál. Před uvedením do provozu je nutné si pečlivě přečíst a dodržovat tento návod k obsluze i veškeré bezpečnostní a varovné pokyny umístěné na stroji.

- Pásovou a talířovou brusku používejte pouze v souladu s určením a v rámci technických limitů stanovených výrobcem.
- Před každým použitím zkontrolujte bezvadný stav stroje. Poškozené nebo vadné stroje nesmí být provozovány.
- Stroj provozujte pouze s kompletně namontovanými, správně nastavenými a funkčními ochrannými a bezpečnostními zařízeními.
- Před zapnutím se ujistěte, že brusný pás, brusný talíř a opěrky obrobku jsou správně namontovány a nastaveny.
- Používejte výhradně vhodná, výrobcem schválená a nepoškozená brusiva a příslušenství.
- Před prováděním seřizovacích, přestavbových, údržbových a čisticích prací nebo před výměnou brusiv odpojte stroj od elektrické sítě.
- Noste osobní ochranné pomůcky, zejména ochranné brýle, chrániče sluchu a vhodnou bezpečnostní obuv.
- Noste přiléhavý pracovní oděv, odložte šperky a dlouhé vlasy si zajistěte. Při práci s rotujícími brusnými prostředky se nesmí nosit rukavice.
- Udržujte pracovní prostor čistý, suchý a dostatečně osvětlený.
- Nevykonávejte žádné práce pod vlivem alkoholu, drog nebo léků.
- Pásovou a talířovou brusku nepoužívejte bez dozoru.
- Opravné, údržbové a servisní práce smí provádět výhradně kvalifikovaný odborný personál.
- Úpravy nebo přestavby stroje nejsou povoleny a vedou ke ztrátě nároků na záruku a odpovědnost.

NEBEZPEČÍ POŽÁRU



- Ujistěte se, že se v blízkosti pracovního prostoru nenacházejí žádné hořlavé nebo vznětlivé materiály.
- Mějte po ruce vhodné hasicí prostředky.
- Zabraňte šíření otevřeného ohně způsobenému jiskrami, struskou a žhavým materiálem.
- V případě požáru mohou hořící plastové části způsobit toxické emise. Je proto nutné dodržovat obecné předpisy o požární ochraně.
- Povrch elektrických ochranných zařízení a povrchy, u nichž lze očekávat zvýšený vývoj tepla (např. elektromotor), by měly být pravidelně zbavovány prachu a jiných nečistot, aby nebyla narušena účinnost chlazení povrchu.

1.7 Bezpečnostní zařízení

VAROVÁNÍ!



Nebezpečí ohrožení života v důsledku nefunkčních bezpečnostních zařízení!

V případě nefunkčních nebo vyřazených bezpečnostních zařízení hrozí nebezpečí nejzávažnějš zranění až smrti.

- Před zahájením práce zkontrolujte, zda jsou všechna bezpečnostní zařízení funkční a správně nainstalovaná.
- Bezpečnostní zařízení nikdy nevypínejte ani nepřepojujte.
- Zajistěte, aby byla všechna bezpečnostní zařízení vždy přístupná.

1.8 Bezpečnostní značení

Jsou umístěny následující bezpečnostní značky a symboly (obr. 1-1), které je nutné dodržovat a řídit se jimi:



Obr. 1-1: Bezpečnostní značky – příkazové značky: Dodržujte návod k použití, používejte ochranu nohou, používejte ochranu sluchu, používejte masku, vytáhněte síťovou zástrčku, používejte ochranný oděv | Zákazové značky: Obsluha s dlouhými vlasy zakázána, obsluha s kravatou zakázána | Výstražné značky: Obecná výstražná značka, varování před poraněním rukou, varování před protiběžnými válci, varování před elektrickým napětím

Upozornění:

Poškozené nebo chybějící bezpečnostní symboly na pásové a talířové brusce mohou vést k nesprávnému zacházení s následkem zranění osob a poškození majetku. Bezpečnostní symboly umístěné na pásové a talířové brusce nesmí být odstraněny. Poškozené bezpečnostní symboly je třeba neprodleně vyměnit.

Je třeba dbát na následující:

- Pokud v průběhu životnosti stroje dojde k vyblednutí nebo poškození bezpečnostních značek, je nutné neprodleně umístit nové štítky.
- Od okamžiku, kdy štítky nejsou na první pohled okamžitě rozpoznatelné a srozumitelné, je třeba pásovou a talířovou brusku vyřadit z provozu, dokud nebudou nainstalovány nové štítky.

1.9 Bezpečnostní listy

Bezpečnostní listy k nebezpečným látkám získáte u svého specializovaného prodejce. Specializovaní prodejci najdou bezpečnostní listy v sekci ke stažení na partnerském portálu.

2 Technické údaje

Obecné údaje	Jednotka	BTS 75
Délka (produkt) cca	mm	520
Šířka/hloubka (produkt) cca	mm	410
Výška (produkt) cca	mm	320
Hmotnost (čistá) cca	kg	30
Napájecí napětí	V	230
Fáze	Ph	1
Typ proudu		AC
Síťová frekvence	Hz	50
Výstupní výkon (výkon motoru)	kW	1,1
Délka brusného pásu	mm	1000
Šířka brusného pásu	mm	75
Průměr brusného kotouče	mm	150
Délka grafitové podložky	mm	255
Šířka grafitové podložky	mm	85
Tloušťka grafitové podložky	mm	1,5
Rychlost otáčení brusné pásové jednotky	m/s	22
Průměr hnacího kola	mm	150
Průměr kontaktního kola	mm	75
Průměr odsávacího hrdla	mm	38

2.1 Typový štítek

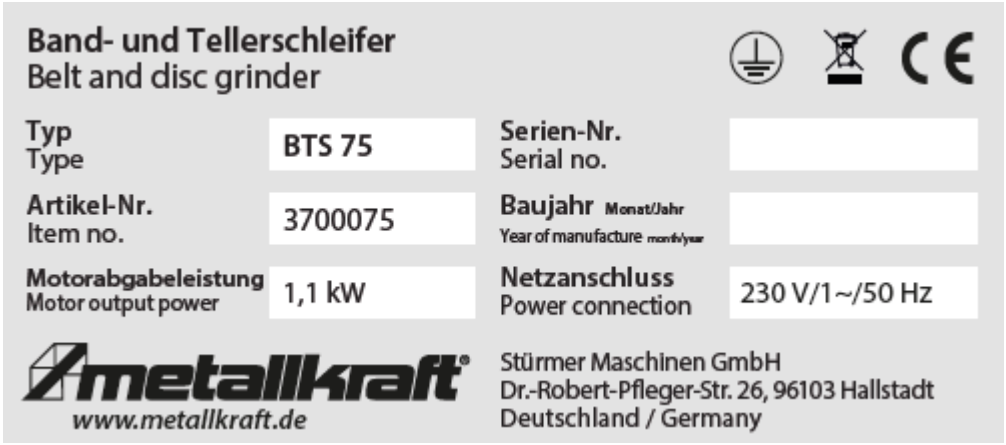

Obr. 2-1: Typový štítek BTS 75

3 Přeprava, balení, skladování

3.1 Přeprava

Po dodání zkontrolujte pásovou a talířovou brusku, zda nevykazuje viditelné poškození způsobené přepravou.
Pokud zjistíte poškození pásové a talířové brusky, ihned to oznamte přepravní společnosti nebo prodejci.

3.1.1 Pokyny k přepravě

Nesprávná přeprava, instalace a uvedení do provozu mohou vést k nehodám a způsobit poškození nebo poruchy pásové a talířové brusky, za které neneseme žádnou odpovědnost ani neposkytujeme záruku.

Zásilku, zajištěnou proti posunutí nebo převrácení, přepravte na místo instalace pomocí dostatečně dimenzovaného vysokozdvižného vozíku nebo jeřábu. Podklad, na kterém stojí Kombinovaná bruska na kov, musí být schopen unést její hmotnost!

3.2 Balení

Všechny použité obalové materiály a pomocné prostředky pro balení pásové a talířové brusky jsou recyklovatelné a musí být vždy předány k materiálovému recyklaci.
Kartonové části obalu rozdrťte a odevzdejte do sběru starého papíru.
Fólie jsou vyrobeny z polyethylenu (PE) a výplňové díly z polystyrenu (PS). Tyto materiály odevzdejte do sběrného dvora nebo u příslušné likvidační společnosti.

3.3 Skladování

Stroj důkladně vyčistěte, než jej uložíte do suchého, čistého prostředí bez prachu a mrazu. Nesmí být skladován v místnosti, kde se nacházejí chemikálie.

Pokud je Kombinovaná bruska na kov před uvedením do provozu skladována po určitou dobu, je třeba dodržovat následující pokyny:

- Stroj neskladujte na místě vystaveném přímému slunečnímu záření nebo extrémním teplotám. Deštivé, sněhové nebo mrazivé podmínky mohou poškodit elektrické součásti.
- Nelakované části stroje pravidelně promazávejte antikorozním mazivem.

4 Popis stroje

Obrázky v tomto návodu slouží k základnímu pochopení a mohou se lišit od skutečného provedení**.**

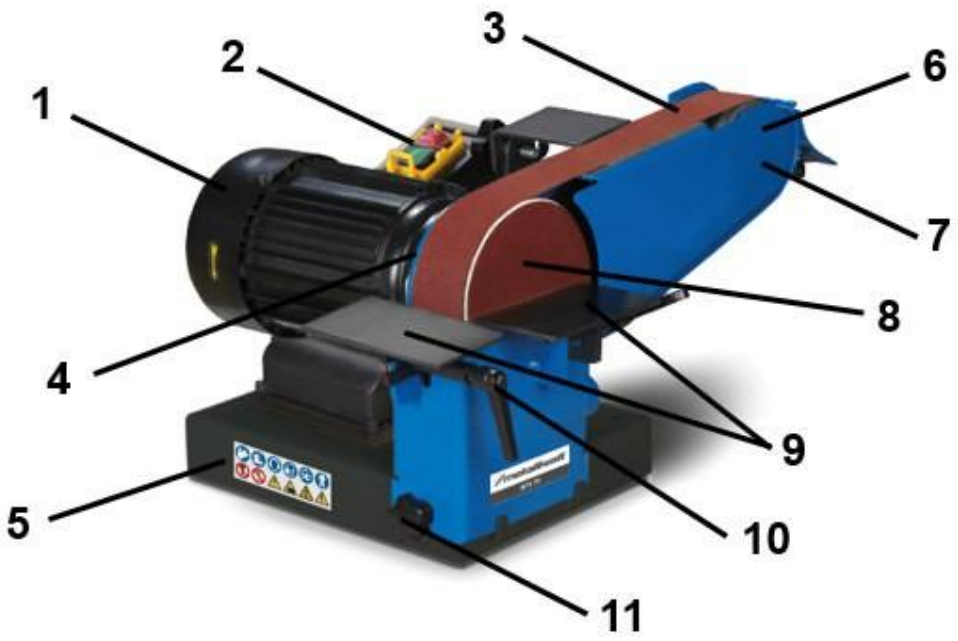

Obr. 4-1: Popis stroje

1 Elektromotor
Motor pro pohon brusného pásu a brusného talíře.

2 Vypínač
Hlavní ovládací prvek pro bezpečné spouštění a vypínání stroje.

3 Brusný pás
Nekonečný brusný pás pro obrábění ploch, hran a obrysů obrobků.

4 Hnací váleček
Váleček na straně motoru pro přenos síly na brusný pás.

5 Podstavec stroje/základní deska
Stabilní základna pro bezpečné umístění pásové a talířové brusky na pracovní stůl nebo stojan stroje.

6 Odkláněcí a napínací váleček
Váleček pro vedení a napínání brusného pásu.

7 Kryt brusného pásu/ochranný kryt
Uzavřený ochranný kryt vedle brusného pásu, který zabraňuje kontaktu s rotujícími částmi.

8 Brusný talíř
Rotující brusný talíř s nalepeným brusným povlakem pro opracování rovných ploch obrobků.

9 Podložka obrobku (brusný pás, talířová bruska)
Podložka s nastavitelnou výškou a sklonem pro bezpečné vedení obrobků na brusném pásu. Stabilní podložka pro bezpečné obrábění obrobků na brusném kotouči.

10 Aretační páčka
Pro nastavení výšky a sklonu opěrné plochy pro brusný pás.

11 Upevňovací šroub pro ochranný kryt

4.1 Příslušenství

Číslo položky	Název
5911001	Suchý zip
5911504	Brusný talíř Ø150 K40 suchý zip
5911506	Brusný talíř Ø150 K60 suchý zip
5911508	Brusný talíř Ø150 K80 suchý zip
5911510	Brusný talíř Ø150 K100 suchý zip
5911512	Brusný talíř Ø150 K120 suchý zip
5911515	Brusný talíř Ø150 K150 suchý zip
5911518	Brusný talíř Ø150 K180 suchý zip
3721020	Brusný pás 1000 x 75 mm K40
3721021	Brusný pás 1000 × 75 mm, zrnitost K60
3721022	Brusný pás 1000 x 75 mm K80
3721023	Brusný pás 1000 x 75 mm K100
3721002	Grafitová podložka 85 x 255 mm

5 Uvedení do provozu a montáž

Při všech pracích na pásové a talířové brusce je nutné používat následující osobní ochranné prostředky:



5.1 Požadavky na místo instalace

Kombinovaná bruska na kov smí být umístěna výhradně na vhodném, rovném a stabilním podkladu, který bezpečně unese vlastní hmotnost stroje i síly vznikající při broušení. Místo instalace musí být pevné a s minimálními vibracemi, aby byl zajištěn bezpečný a plynulý provoz stroje.

Základní požadavky na místo instalace jsou:

→ Rovná a čistá podložka: Podklad musí být rovný, čistý a bez oleje, mastnoty, prachu nebo jiných nečistot, aby byla zajištěna stabilita konstrukce nohy stroje a základové desky.

→ Nosnost: Plocha pro umístění, resp. pracovní stůl nebo stojan stroje musí být dimenzována na hmotnost pásové a talířové brusky a musí být schopna trvale přenášet síly vznikající při provozu.

→ Instalace s minimem vibrací: Místo instalace musí umožňovat umístění s minimem vibrací. V případě potřeby je třeba stroj pevně přišroubovat k podkladu.

→ Okolní podmínky: Místo instalace musí být suché, dobře větrané a dostatečně osvětlené. Provoz ve vlhkých, mokrých nebo výbušných prostorech je nepřípustný, pokud k tomu výrobce výslovně nedal souhlas.

- → Přístupnost: Ovládací prvky, vypínač, nouzové zastavení, brusný pás, brusný talíř a opěrky obrobků musí být kdykoli volně a bezpečně přístupné.
- → Bezpečnostní vzdálenosti: Je třeba dodržovat dostatečnou vzdálenost od stěn, jiných strojů nebo překážek, aby byl zajištěn bezpečný pracovní prostor a volný přístup v případě nouze.
- → Elektrické napájení: V místě instalace musí být k dispozici řádné elektrické napájení s odpovídající pojistkou, funkčním ochranným uzemněním a zásuvkou vyhovující normě CE.
- → Rozsah teplot a vlhkosti: Instalace a provoz smí probíhat pouze v rámci okolních podmínek stanovených výrobcem, pokud jde o teplotu a vlhkost vzduchu.

Dodržování těchto požadavků je předpokladem pro bezpečný provoz, vysokou stabilitu pásové a talířové brusky a také pro trvale spolehlivé a přesné výsledky broušení.

5.2 Elektrické připojení

Kombinovaná bruska na kov je určena k provozu v jednofázové síti střídavého proudu o napětí 230 V a frekvenci 50 Hz. Motor má jmenovitý výkon 1,1 kW. Před připojením je nutné se ujistit, že síťové napětí odpovídá údajům na typovém štítku. Stroj je vybaven ochranným vodičem, jehož správné připojení k uzemnění sítě je bezpodmínečně nutné. Dodávaný síťový kabel a zástrčka s ochranným kontaktem odpovídají platným požadavkům a normám CE, zejména DIN VDE 0620. Poškozené kabely se nesmějí používat, opravy smí provádět pouze kvalifikovaný odborný personál. Před uvedením do provozu je třeba dbát na to, aby byl síťový konektor zcela zasunut do uzemněné zásuvky s ochranným kontaktem a aby se v nebezpečné zóně nenacházely žádné osoby. Před údržbovými pracemi nebo delšími odstávkami je třeba vytáhnout síťový konektor a zajistit stroj proti nechtěnému opětovnému zapnutí.

6 Provoz

6.1 Obecná bezpečnost a příprava

Nepoužívejte pásovou a talířovou brusku ve vlhkých, špatně osvětlených nebo neuklizených pracovních prostorech. Ujistěte se, že stroj stojí na pevném, rovném podkladu a že je jeho základna pevně opřena. Všechny ochranné kryty musí být správně namontovány a zajišťovací úchyty pevně utaženy. Před připojením ke síti vždy přepněte stroj do polohy „OFF“.

Při práci vždy noste ochranné brýle, přiléhavý pracovní oděv a žádné šperky, které by se mohly zachytit v pohyblivých částech. Doporučuje se obuv s protiskluzovou podrážkou. Nikdy nenechávejte stroj běžet bez dozoru a neodstraňujte třísky, když je v provozu. Používejte pouze příslušenství doporučené výrobcem a dodržujte všechny bezpečnostní pokyny. Udržujte návštěvníky mimo pracovní prostor a při nepoužívání stroj zajistěte odpojením od sítě nebo vyjmutím startovacího klíče.

6.2 Zapnutí a běh motoru

Při zapínání stroje dbejte na to, aby motor běžel ve stanoveném směru otáčení. Před uvedením do provozu zkontrolujte, zda jsou brusný pás a brusný talíř správně namontovány a zda jsou všechny ochranné kryty zajištěny.

6.3 Vyrovnání řemenu

Při uvádění do provozu lze nastavit pohon brusného pásu. Uvolněte zajišťovací rukojeť odkláněcího a napínacího válce a správně vyrovnejte brusný pás. Pokud se pás otáčí nesprávným směrem, nastavte rukojeť tak, aby byl dosažen požadovaný směr chodu.

6.4 Výměna brusného pásu

Vypněte stroj a počkejte, až se brusný pás zcela zastaví. Sejměte kryt brusného pásu, uvolněte napínací kladku pomocí zajišťovací páčky a vyjměte starý pás. Dbejte na správný směr otáčení nového pásu a správně jej napněte. Nasaďte kryt a při běžícím stroji zkontrolujte vedení pásu.

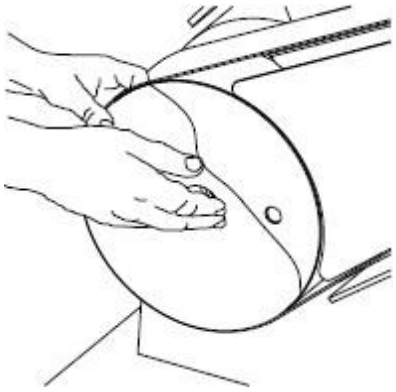

Obr. 6-1: Výměna brusného pásu

6.5 Nastavení brusného talíře

Pro nastavení úhlu brusného talíře nebo opěrky obrobku vypněte stroj a ujistěte se, že je talíř zcela v klidu. Povolte upevňovací šrouby, nastavte rám nebo opěrku do požadované polohy a všechny šrouby opět utáhněte. Před zahájením broušení zkontrolujte funkčnost při nízkých otáčkách.

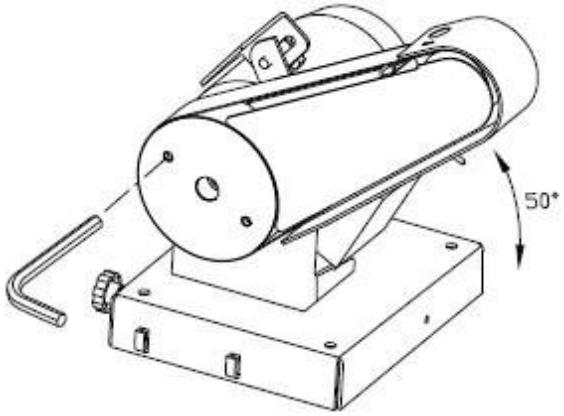

Obr. 6-2: Nastavení brusného talíře

7 Péče, údržba a opravy

Pravidelná a pečlivá údržba pásové a talířové brusky je základním předpokladem pro dlouhou životnost, dobré pracovní podmínky a maximální produktivitu. Dbejte na to, aby byly údržbové práce prováděny pravidelně.

Varování!
Nebezpečí v případě nedostatečné kvalifikace osob:



Osoby bez odpovídající kvalifikace nejsou schopny odhadnout rizika, která pro uživatele vyplývají z nesprávných oprav pásové a talířové brusky, a vystavují tak sebe i ostatní nebezpečí vážných zranění. Veškeré údržbářské práce smí provádět pouze kvalifikované osoby.

Pokud údržbu a opravy tohoto stroje provádějí osoby, které k těmto pracím nejsou oprávněny, zaniká nárok na záruku vůči výrobci.

7.1 Čištění a údržba

Stroj je třeba udržovat vždy v čistém stavu. K čištění nikdy nepoužívejte agresivní čisticí prostředky. Mohly by způsobit poškození nebo zničení součástí. Všechny plastové díly a lakované povrchy smí být čištěny pouze měkkým, navlhčeným hadříkem a trochou neutrálního čisticího prostředku.

8 Náhradní díly

Nebezpečí úrazu v důsledku použití nesprávných náhradních dílů!

Použití nesprávných nebo vadných náhradních dílů může představovat nebezpečí pro obsluhu a může způsobit poškození a poruchy.



Společnost Stürmer Maschinen GmbH nepřebírá žádnou odpovědnost ani záruku za škody a provozní poruchy způsobené nedodržením tohoto návodu k obsluze. K opravám používejte pouze bezvadné a vhodné nářadí, originální náhradní díly nebo sériové díly výslovně schválené společností Stürmer Maschinen GmbH.
Při použití neschválených náhradních dílů zaniká záruka výrobce.

Informace o technickém servisu

Opravy, na které se vztahuje záruka, smí provádět výhradně servisní technici, kteří jsou k tomu námi autorizováni.

8.1 Objednávka náhradních dílů

Náhradní díly lze zakoupit u autorizovaného prodejce.

Zašlete specializovanému prodejci kopii výkresu náhradního dílu s označenými součástmi a uveďte následující údaje:

- Číslo výrobku
- Označení modelu
- Datum výroby
- Čísla poloh komponentů a případně příslušné číslo výkresu náhradního dílu
- Množství
- Požadovaný způsob dopravy (pošta, nákladní doprava, námořní doprava, letecká doprava, expresní doprava)
- Adresa pro zaslání

Objednávky náhradních dílů bez výše uvedených údajů nemohou být zohledněny. Pokud není uveden způsob dopravy, bude zásilka odeslána podle uvážení dodavatele.

Údaje o typu modelu, čísle výrobku a roce výroby najdete na typovém štítku, který je připevněn na pásové a talířové brusce.

Příklad

Je třeba objednat magnetickou patku pro pásovou a talířovou brusku BTS 75. Magnetická patka má v nákresu náhradních dílů číslo pozice 48.

Při objednávce náhradního dílu zašlete specializovanému prodejci kopii výkresu náhradních dílů s označenou součástí (magnetická patka) a vyznačeným číslem pozice (48) a uveďte následující údaje:

- Číslo výrobku 3866030
- Označení modelu BTS 75
- Číslo pozice 48

8.2 Výkresy náhradních dílů

8.2.1 BTS 75

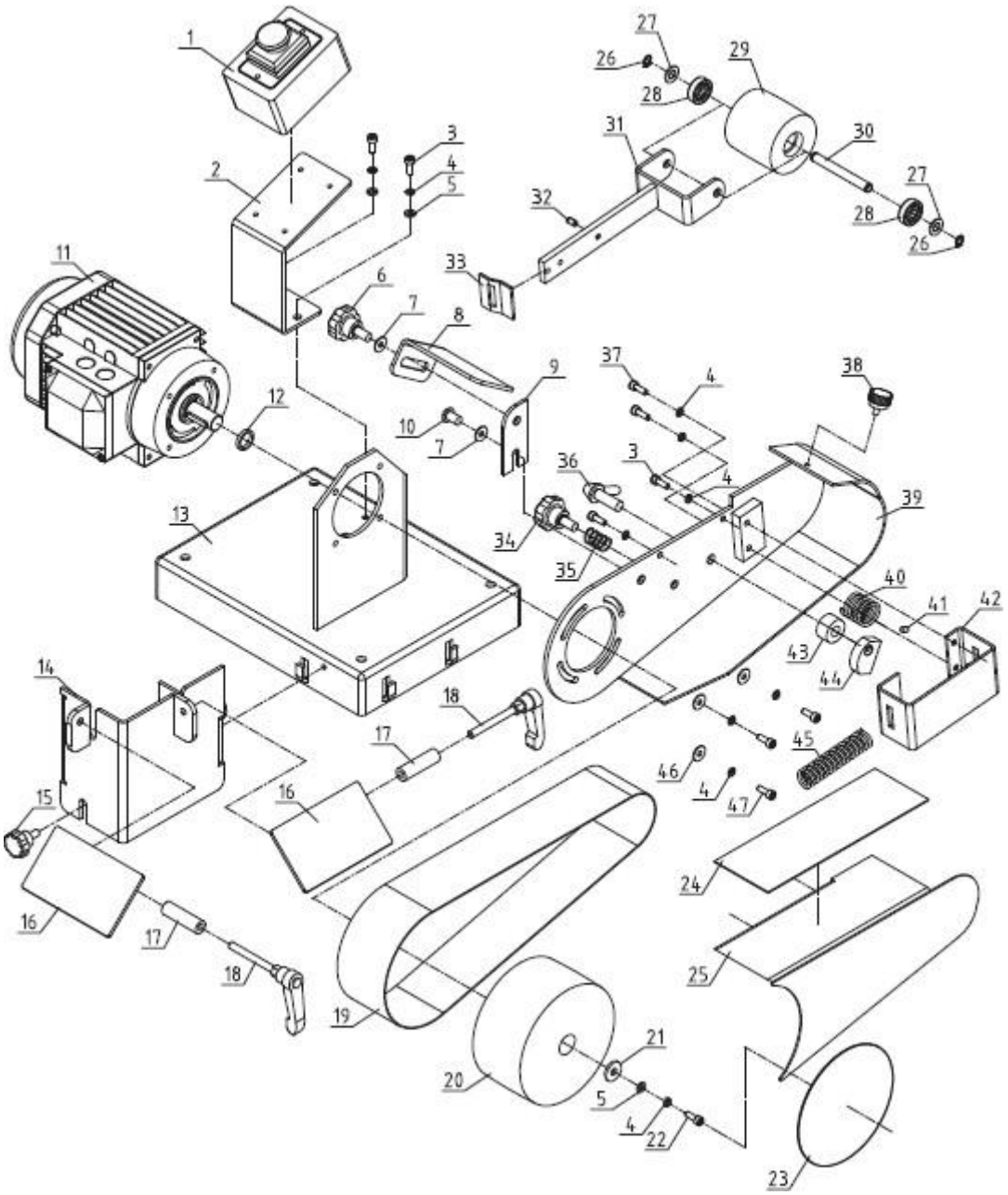

Obr. 8-1: Výkres náhradních dílů

9 Elektrické schéma

Elektrické schéma 1

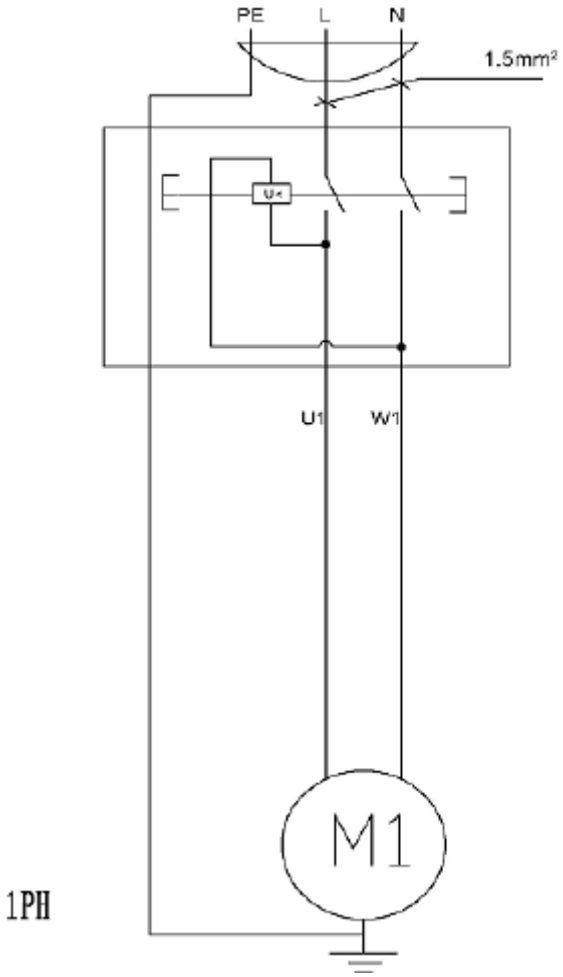

Obr. 9-1: Elektrické schéma 1

10 Prohlášení o shodě s normami EU

Podle směrnice o strojních zařízeních 2006/42/ES, příloha II 1.A

Výrobce / distributor:	Stürmer Maschinen GmbH Dr.-Robert-Pfleger-Str. 26 D-96103 Hallstadt
Skupina výrobků:	Stroje na zpracování kovů
Označení typu:	Kombinovaná bruska na kov
Název produktu: *	**Číslo výrobku:**
☐ BTS 75	3700075
Sériové číslo: *	_____
Rok výroby: *	20_____

* vyplňte tato pole podle údajů na typovém štítku

odpovídá všem příslušným ustanovením výše uvedené směrnice i dalším použitým normám – včetně jejich změn platných v době vydání prohlášení.

Související směrnice EU:	2014/30/EU Směrnice o elektromagnetické kompatibilitě 2011/65/EU Směrnice RoHS

Byly použity následující harmonizované normy:

EN ISO 12100:2010	Bezpečnost strojních zařízení – Obecné zásady konstrukce – Posuzování rizik a snižování rizik
EN 60204-1:2018	Bezpečnost strojních zařízení – Elektrické vybavení strojů – Část 1: Obecné požadavky

Jméno a adresa osoby oprávněné sestavit technickou dokumentaci: Kilian Stürmer, Stürmer Maschinen GmbH, Dr.-Robert-Pfleger-Str. 26, D-96103 Hallstadt



Kilian Stürmer (jednatel) Hallstadt, dne
18. 12. 2025

CE

11 Příloha

11.1 Autorská práva

Obsah tohoto návodu je chráněn autorským právem a je výhradním vlastnictvím společnosti Stürmer Maschinen GmbH. Jeho použití je povoleno v rámci používání pásové a talířové brusky. Jakékoli další použití bez písemného souhlasu výrobce je zakázáno.
Šíření a kopírování tohoto dokumentu, jeho využívání a sdělování jeho obsahu jsou zakázány, pokud to není výslovně povoleno.
Porušení těchto ustanovení zakládá povinnost náhrady škody.
K ochraně našich produktů si necháváme registrovat ochranné známky, patenty a práva k průmyslovým vzorům, pokud je to v konkrétním případě možné.
Důrazně se bráníme jakémukoli porušení našeho duševního vlastnictví. Technické

změny vyhrazujeme kdykoli.

11.2 Omezení odpovědnosti

Veškeré údaje a pokyny uvedené v návodu k obsluze byly sestaveny s ohledem na platné normy a předpisy, současný stav techniky a naše dlouholeté poznatky a zkušenosti.

Společnost Stürmer Maschinen GmbH nenese odpovědnost za škody v následujících případech:

- nedodržení návodu k obsluze,
- nesprávné použití,
- nasazení nekvalifikovaného a neodborného personálu,
- vlastní úpravy,
- technické úpravy,
- použití neschválených náhradních dílů.

Skutečný obsah dodávky se může u speciálních provedení, při využití doplňkových objednávkových možností nebo v důsledku nejnovějších technických změn lišit od zde popsaných vysvětlení a vyobrazení.

Platí závazky sjednané v dodací smlouvě, všeobecné obchodní podmínky, dodací podmínky výrobce a právní předpisy platné v době uzavření smlouvy.

11.3 Skladování

POZOR!

Při nesprávném a nevhodném skladování může dojít k poškození nebo zničení součástí pásové a talířové brusky. Skladujte zabalené i již vybalené díly pouze za předepsaných okolních podmínek.

Pokud je nutné stroj a příslušenství skladovat déle než tři měsíce a za jiných než předepsaných podmínek, obraťte se na svého odborného prodejce.

11.4 Možnosti recyklace:

Prosím, nevyhazujte obal ani později vyřazený výrobek do přírody, ale zlikvidujte je řádným způsobem v souladu s pokyny vydanými vaším městským či obecním úřadem nebo příslušnou likvidační firmou.

11.4.1 Vyřazení z provozu

POZOR!



Vyřazená zařízení je nutné okamžitě a řádně vyřadit z provozu, aby se zabránilo jejich pozdějšímu zneužití a ohrožení životního prostředí nebo osob.

- ❍ Z vyřazeného zařízení odstraňte všechny provozní látky ohrožující životní prostředí.
- ❍ Stroj případně rozmontujte na manipulovatelné a recyklovatelné sestavy a součásti.
- ❍ Komponenty stroje a provozní materiály odvezte do příslušných sběrných míst.

11.4.2 Likvidace elektrických zařízení

Elektrická zařízení obsahují velké množství recyklovatelných materiálů i komponentů škodlivých pro životní prostředí.

Tyto součásti je třeba oddělit a odborně zlikvidovat. V případě pochybností se obraťte na komunální zařízení pro likvidaci odpadu.

Pro zpracování je případně nutné využít pomoci specializované likvidační firmy.

11.4.3 Likvidace maziv

Pokyny k likvidaci použitých maziv poskytuje výrobce maziv. V případě potřeby si vyžádejte produktové listy.

11.5 Likvidace prostřednictvím komunálních sběrných míst

Likvidace použitých elektrických a elektronických zařízení (platí v zemích Evropské unie a dalších evropských zemích s odděleným sběrným systémem pro tato zařízení).



Symbol na výrobku nebo na jeho obalu upozorňuje, že tento výrobek nesmí být likvidován jako běžný domácí odpad, ale musí být odevzdán ve sběrném místě pro recyklaci elektrických a elektronických zařízení.

Správnou likvidací tohoto výrobku přispíváte k ochraně životního prostředí a zdraví ostatních lidí. Nesprávná likvidace ohrožuje životní prostředí i zdraví. Recyklace materiálů pomáhá snižovat spotřebu surovin. Další informace o recyklaci tohoto výrobku získáte u svého obecního úřadu, u místních odpadových společností nebo v obchodě, kde jste výrobek zakoupili.

12 Sledování produktu

Jsme povinni sledovat naše produkty i po jejich dodání. Sdělte nám prosím vše,

co by pro nás mohlo být zajímavé:

- ❍ Změněné nastavení.
- ❍ Zkušenosti s pásovou a talířovou bruskou, které jsou důležité pro ostatní uživatele.
- ❍ Opakující se poruchy.

13 Poznámky

PRVNÍ HANÁCKÁ BOW

Váš svět strojů...

Výhradní distributor OPTIMUM, Aircraft®, Metallkraft®, Holzkraft®, Holzstar®, Unicraft®, Cleancraft® a Schweißkraft®.



Váš prodejce

Infolinka: 800 100 709 (CZ) | 0800 004 203 (SK) • www.**bow.cz** | www.**bow.sk**