Strojní svěrák BMP 200 L

PROFI

OPTIMUM® MASCHINEN - GERMANY

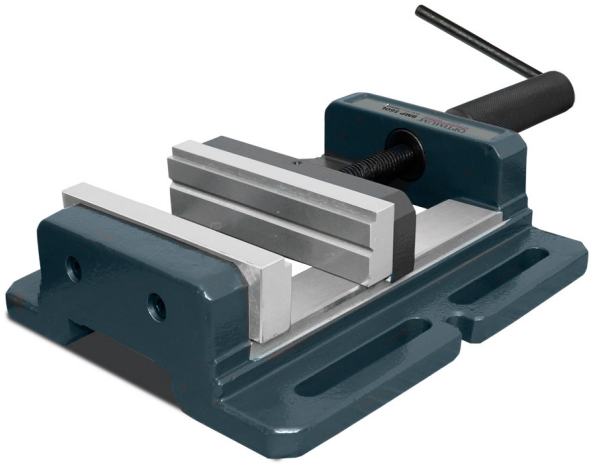

Objednací číslo:
3052621

204 € bez DPH
246 Kč s DPH

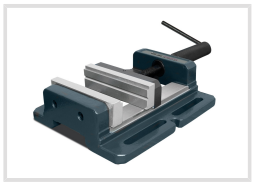

- Presné vedenie čeľustí a bezproblémový chod
- Vreteno s valcovaným trapézovým závitom
- Pretiahnuté montážne otvory pre väčšiu variabilitu upevnenie na pracovnom stole

Bow prospěšnosti

Předprodejní kontrola
Každý stroj prochází kompletní kontrolou, při které je uveden do chodu, správně seřízen a proměřen.

Autorizovaný servis strojů
Poskytujeme záruční i pozáruční servis.

Záruka 2 roky
Neděláme rozdíly - platí pro fyzické i právnické osoby.

Předváděcí centrum Olomouc
Více než 150 vystavených strojů a zařízení na jednom místě.

Uvedené doporučené maloobchodní ceny jsou nezávazné a mohou být kdykoliv změněny. Ceny jsou uvedeny bez manipulace a dopravy. Neručíme za omyly, chyby překladu a tiskové chyby. Zobrazení strojů nebo jejich částí může být pouze informativního charakteru. Pro nákup kontaktujte naše specializované prodejce.

Technická data	
Šírka čeľustí	200 mm
Výška čeľustí	50 mm
Upínacia dĺžka	195 mm
Celková dĺžka	535 mm
Celková výška	92 mm
Celková šírka	320 mm
Hmotnosť	23 kg

Uvedené doporučené maloobchodní ceny jsou nezávazné a mohou být kdykoliv změněny. Ceny jsou uvedeny bez manipulace a dopravy. Neručíme za omyly, chyby překladu a tiskové chyby. Zobrazení strojů nebo jejich částí může být pouze informativního charakteru. Pro nákup kontaktujte naše specializované prodejce.