Prodloužení lože pro DB 460 Pro

Objednací číslo:
5831000

Produkt již není v nabídce

Pre dosiahnuteľnú šírku hrotu 1000 mm

holzkraft

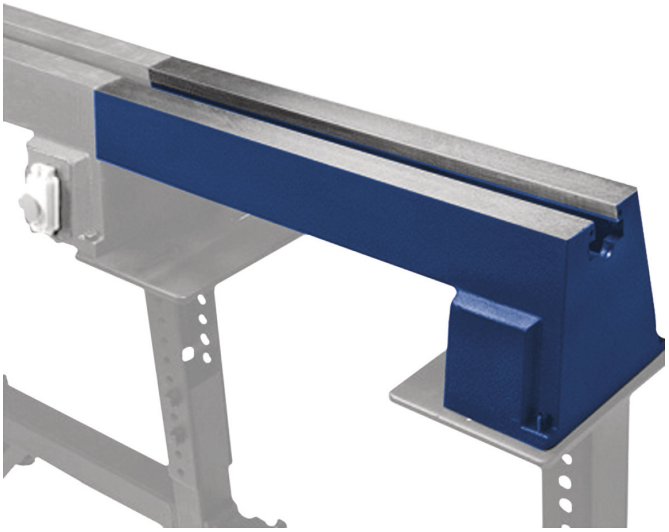

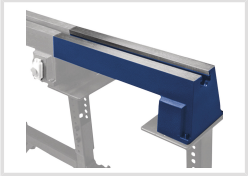

Bow prospěšnosti

Předprodejní kontrola
Každý stroj prochází kompletní kontrolou, při které je uveden do chodu, správně seřízen a proměřen.

Autorizovaný servis strojů
Poskytujeme záruční i pozáruční servis.

Záruka 2 roky
Neděláme rozdíly - platí pro fyzické i právnické osoby.

Předváděcí centrum Olomouc
Více než 150 vystavených strojů a zařízení na jednom místě.

Uvedené doporučené maloobchodní ceny jsou nezávazné a mohou být kdykoliv změněny. Ceny jsou uvedeny bez manipulace a dopravy. Neručíme za omyly, chyby překladu a tiskové chyby. Zobrazení strojů nebo jejich částí může být pouze informativního charakteru. Pro nákup kontaktujte naše specializované prodejce.

Technická data	
Rozmery (š × v × h)	615 × 240 × 235 mm
Hmotnosť	17 kg

Uvedené doporučené maloobchodní ceny jsou nezávazné a mohou být kdykoliv změněny. Ceny jsou uvedeny bez manipulace a dopravy. Neručíme za omyly, chyby překladu a tiskové chyby. Zobrazení strojů nebo jejich částí může být pouze informativního charakteru. Pro nákup kontaktujte naše specializované prodejce.