Prodloužení lože pro DB 510 Pro Vario

Objednací číslo:
5831010

Produkt již není v nabídce

Pre dosiahnuteľnú šírku hrotu 1118 mm

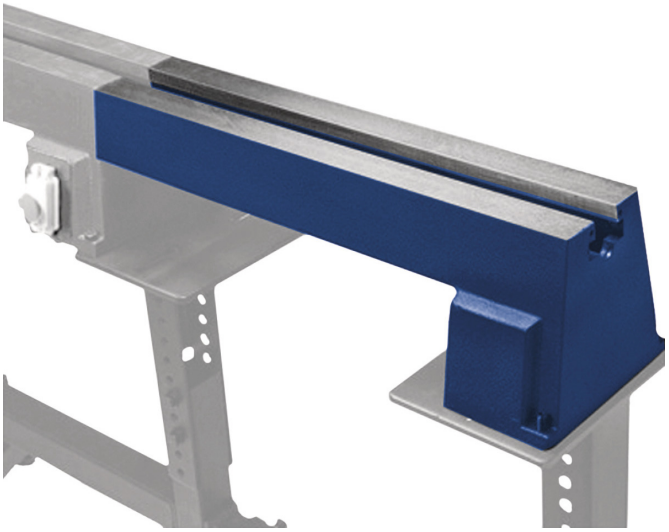

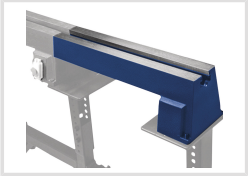

Bow prospěšnosti

Předprodejní kontrola
Každý stroj prochází kompletní kontrolou, při které je uveden do chodu, správně seřízen a proměřen.

Autorizovaný servis strojů
Poskytujeme záruční i pozáruční servis.

Záruka 2 roky
Neděláme rozdíly - platí pro fyzické i právnické osoby.

Předváděcí centrum Olomouc
Více než 150 vystavených strojů a zařízení na jednom místě.

Uvedené doporučené maloobchodní ceny jsou nezávazné a mohou být kdykoliv změněny. Ceny jsou uvedeny bez manipulace a dopravy. Neručíme za omyly, chyby překladu a tiskové chyby. Zobrazení strojů nebo jejich částí může být pouze informativního charakteru. Pro nákup kontaktujte naše specializované prodejce.

Technická data	
Rozmery (š × v × h)	880 × 260 × 460 mm
Hmotnosť	43 kg

Uvedené doporučené maloobchodní ceny jsou nezávazné a mohou být kdykoliv změněny. Ceny jsou uvedeny bez manipulace a dopravy. Neručíme za omyly, chyby překladu a tiskové chyby. Zobrazení strojů nebo jejich částí může být pouze informativního charakteru. Pro nákup kontaktujte naše specializované prodejce.